ԷԼԵԿՇԻՆ

# ՆԱԽԱԳԻԾ

ՀՀ ԿՈՏԱՅՔԻ ՄԱՐԶԻ ՆՈՐ ՀԱՃԸՆ ՀԱՄԱՅՆՔԻ ՆՈՐ ԳԵՂԻ ԲՆԱԿԱՎԱՅՐԻ Ֆ. ԹԵՎՈՍՅԱՆ ՓՈՂՈՑ
4-ՐԴ ՓԿՂ 2-ՐԴ ՇԵՆՔԻ ՆՈՐ ՏԱՆԻՔԻ ԿԱՌՈՒՑՄԱՆ ԵՎ ՄՈՒՏՔԻ ՆՈՐՈԳՄԱՆ

# << ԷԼԵԿՇԻՆ >>  ՍՊԸ

# ՆԱԽԱԳԻԾ

ՀՀ ԿՈՏԱՅՔԻ ՄԱՐԶԻ ՆՈՐ ՀԱՃԸՆ ՀԱՄԱՅՆՔԻ ՆՈՐ ԳԵՂԻ ԲՆԱԿԱՎԱՅՐԻ Ֆ. ԹԵՎՈՍՅԱՆ ՓՈՂՈՑ
4-ՐԴ ՓԿՂ 2-ՐԴ ՇԵՆՔԻ ՆՈՐ ՏԱՆԻՔԻ ԿԱՌՈՒՑՄԱՆ ԵՎ ՄՈՒՏՔԻ ՆՈՐՈԳՄԱՆ

ՊԱՏՎԵՐ՝ ԿՄՆՀՀ ԳՄԱՇՁԲ – 24/53

*ՀԱՄԱՁԱՅՆԵՑՎԱԾ Է՝*

ՊԱՏՎԻՐԱՏՈՒ՝ ՆՈՐ ՀԱՃԸՆԻ ՀԱՄԱՅՆՔԱՊԵՏԱՐԱՆ

ՆՈՐ ՀԱՃԸՆ ՀԱՄԱՅՆՔԻ ՂԵԿԱՎԱՐ՝ Գ. ՄԱԹԵՎՈՍՅԱՆ

ԼԻՑԵՆԶԻԱ ՔՊԼ-000538, 2-րդ դաս

<<**ԷԼԵԿՇԻՆ**>> ՍՊԸ ՏՆՕՐԵՆ Հ. ԴԱՎԹՅԱՆ

Ն.Գ.Ճ. Ն. ԱՇՐԱՖՅԱՆ

***Ք. ՎԱՆԱՁՈՐ 2024թ.***

ՀԱՅԱՍՏԱՆԻ ՀԱՆՐԱՊԵՏՈՒԹՅԱՆ ՔԱՂԱՔԱՇԻՆՈՒԹՅԱՆ ԿՈՄԻՏԵ

# ԼԻՑԵՆԶԻԱ

ՔՊԼ-000538, 2-րդ դաս

*(սերիան, համարը, դասը)*

ՔԱՂԱՔԱՇԻՆԱԿԱՆ ՓԱՍՏԱԹՂԹԵՐԻ ԿԱԶՄՈՒՄ՝ ԲԱՑԱՌՈՒԹՅԱՄԲ ԿՈՆՍՏՐՈՒԿՏՈՐԱԿԱՆ ԵՎ ՃԱՐՏԱՐԱՊԵՏԱԿԱՆ ՄԱՍԵՐԻ

*(քաղաքաշինության բնագավառում գործունեության տեսակը)*

ՏՐՎԱԾ Է

2024-09-05, «ԷԼԵԿՇԻՆ» ՍՊԸ

*(լիցենզիան տալու տարեթիվը, ամիսը, օրը, քաղաքաշինության գործունեության սուբյեկտի անվանումը,*

ՀՀ, ԼՈՌԻ, ՎԱՆԱՁՈՐ, ՎԱՆԱՁՈՐ, ԱՎԵՏԻՍՅԱՆ Փ., 9-1

*գտնվելու վայրը՝ այդ թվում, անհատ ձեռնակատիրոջ դեպքում՝ անունը, ազգանունը և բնակության վայրը)*

Գործողության ժամկետը՝ 05.09.2029թ.

*(օրը, ամիսը, տարեթիվը)*

ՀՍԿԻՉ ՀԱՄԱՐ՝ **UGA7-9BA7-58C6-B3D6**

Սույն փաստաթուղթը տրված է բացառապես էլեկտրոնային եղանակով: Փաստաթղթի վավերականության ստուգումն ու էլեկտրոնային բնօրինակի ներբեռնումը հնարավոր է իրականացնել https://verify.e-gov.am Հայաստանի Հանրապետության պաշտոնական փաստաթղթերի վավերականության ստուգման միասնական համակարգի կայքում մուտքագրելով հսկիչ համարը կամ սքանավորելով արագ արձագանքման ծածկագիրը (QR Code):

PMC6-9D83-3892-1AAC

Փաստաթղթի վավերականության ստուգումն ու էլեկտրոնային բնօրինակի ներբեռնումը հնարավոր է իրականացնել https://verify.e-gov.am կայքում:

ՀԱՅԱՍՏԱՆԻ ՀԱՆՐԱՊԵՏՈՒԹՅՈՒՆ
ԿՈՏԱՅՔԻ ՄԱՐԶ
ՆՈՐ ՀԱՃԸՆ ՀԱՄԱՅՆՔ
ՆԱԽԱԳԾՄԱՆ ԹՈՒՅԼՏՎՈՒԹՅՈՒՆ
(ՃԱՐՏԱՐԱՊԵՏԱՀԱՏԱԿԱԳԾԱՅԻՆ ԱՌԱՋԱԴՐԱՆՔ)

**N 26 05.02.2025թ.**

Օբյեկտ **, Նոր Գեղի բնակավայրի Ֆ. Թևոսյանփողոցի 4-րդ փկղ. 2-րդ, Ֆ. Թևոսյան փողոցի 5-րդ փկղ, 5-րդ և Ուսանողական փողոցի 2-րդ փակուղի 1-ի շենքերի նոր տանիքի կառուցման և մուտքերի նորոգման աշխատանքներ,**

(օբյեկտի անվանումը, կառուցում, վերակառուցում, ուժեղացում վերականգնում, գործառնական նշանակության փոփոխություն)

(հակիրճ բնորոշումը, հզորությունը)

**նախագծման փուլերը՝ նախագիծ և աշխատանքային փաստաթղթեր, ռիսկայնության աստիճանը՝ III**
նախագծային փաստաթղթերի մշակման համար:

(ռիսկայնության աստիճանը (կատեգորիան) նախագծման փուլերը և այլն)

Գտնվելու վայրը **,**

(մարզի, համայնքի, փողոցի անվանումները, շենքի համարը, հողամասի ծածկագիրը)

Կառուցապատող **ՀԱՅԱՍՏԱՆԻ ՀԱՆՐԱՊԵՏՈՒԹՅԱՆ ԿՈՏԱՅՔԻ ՄԱՐԶԻ «ՆՈՐ ՀԱՃԸՆԻ ՀԱՄԱՅՆՔԱՊԵՏԱՐԱՆԻ ԱՇԽԱՏԱԿԱԶՄ»**

(կազմակերպության անվանումը, գտնվելու վայրը, ֆիզիկական անձի անունը, ազգանունը, բնակության վայրը, հեռախոսահամարը, էլեկտրոնային հասցեն)

Առաջադրանքի տրամադրման հիմքը՝ **ԱՆՇԱՐԺ ԳՈՒՅՔԻ ՆԿԱՏՄԱՄԲ ԻՐԱՎՈՒՆՔՆԵՐԻ ՊԵՏԱԿԱՆ ԳՐԱՆՑՄԱՆ**

(կառուցապատման նպատակով ՀՀ օրենսդրությամբ սահմանված կարգով հողամասի տրամադրման, անշարժ գույքի փոփոխման իրավունքը հաստատող անհրաժեշտ փաստաթղթերը)

Առաջադրանքի գործողության ժամկետը **մինչև 05.08.2026թ.**

(N 1 հավելվածի 32-րդ կետին համապատասխան)

## Ն Ա Խ Ա Գ Ծ Վ Ո Ղ Հ Ո Ղ Ա Մ Ա Ս Ի Բ Ն Ո Ւ Թ Ա Գ Ի Ր Ը

**(աստղանիշով (*) նշված դրույթների գրաֆիկական արտացոլումը տրամադրվում է կից ներկայացվող ամփոփ սխեմայով՝ Մ 1:500)**

1. Հողամասը գտնվում է

(հողամասի դիրքը քաղաքաշինական միջավայրում, դրա նպատակային և գործառնական նշանակությունը)

2. (*) Հողամասի չափսերը

(հողամասի սահմանները՝ կոորդինատային նշահարմամբ, մակերեսը(հա))

3. Հողամասի առկա վիճակը — բարեկարգ տարածք, գոյություն ունեցող շինություն, տանիքի քանդում

(ռելիեֆի բնութագիրը, շենքերի (այդ թվում՝ քանդման ենթակա) առկայությունը, (օգտագործումը, նշանակութնունը, հարկայնությունը, շինարարական նյութերը և այլն), կանաչապատումը, բարեկարգումը և այլն)

4. (*) Տրանսպորտային պայմանները — համայնքային նշանակության ճանապարհ

(Ճանապարհների առկայությունը, երկաթուղային տրանսպորտի մոտեցումները և այլն)

5. (*) Ինժեներական ցանցեր և սարքավորումներ (ջրամատակարարման, կոյուղու, գազամատակարարման, տաք ջրի մատակարարման, էլեկտրամատակարարման, էլեկտրոնային հաղորդակցության համակարգեր) — հարակից տարածքով անցնող, ջրագիծ, կոյուղագիծ, գազամատակարարման համակարգ, էլեկտրոնային հաղորդակցության համակարգեր

(նախագծվող հողամասով կամ կից տարածքով անցնող ինժեներական ենթակառուցվածքները, այդ թվում՝ ստորգետնյա)

| | |
|---|---|
| 6. (*) Կից հողամասեր | Հարևան շինություններ, ճանապարհ |

(կից հողօգտագործումների անվանումը և դրանց սահմանները՝ համաձայն ներկայացված սխեմայի)

| | |
|---|---|
| 7. Բնության հատուկ պահպանվող և (կամ) պատմամշակույթային հուշարձանների տարածքներ (պահպանական գոտիներ) | |

(հուշարձանի անվանումը)

| | |
|---|---|
| 8. (*) Հատակագծային սահմանափակումներ | նախագիծը մշակել համաձայն տրված առաջադրանքի |

(տեղանքում գործող արտադրական, պաշտպանվող օբյկտների, ինժեներարանսպորտային ենթակառուցվածքների և այլ օբյեկտների նկատմամբ սահմանափակումները, այդ թվում՝ սերվիտուտները)

## Ն Ա Խ Ա Գ Ծ Ա Յ Ի Ն  Պ Ա Հ Ա Ն Ջ Ն Ե Ր Ը

**(աստղանիշով (*) նշված դրույթների գրաֆիկական արտացոլումը տրամադրվում է կից ներկայացվող ամփոփ սխեմայով՝ Մ 1:500)**

| | |
|---|---|
| 9. Ճարտարապետահատակագծային պահանջներ | ղեկավարվել ՀՀ գործող նորմերին համապատասխան_ըստ միջավայրի պայամնների |

(ելնելով Հայաստանի Հանրապետության օրենսդրության և նորմատիվատեխնիկական փաստաթղթերի պահանջներից, առկա քաղաքաշինական ծրագրային փաստաթղթերի դրույթներից կամ դրանց բացակայության դեպքում՝ կազմավորված (կազմավորվող) քաղաքաշինական միջավայրի պայմաններից, առաջարկություններ ճակատների ձևավորման, տանիքների, արտաքին դռների, պատուհանների համամասնությունների և գունային լուծումների վերաբերյալ)

| | |
|---|---|
| 9.1.(*) օբյեկտի հեռավորությունը կարմիր գծից (մետր) | Ապահովել փողոցի կառուցապատման գիծը |
| 9.2.(*) հեռավորությունը հարևան հողակտորներից (օբյեկտներից) (մետր) | |
| 9.3.(*) թույլատրելի բարձրությունը (մետր) | Շինությունների առավելագույն բարձրությունը 12մ. |

սահմանային հարկայնության բարձրությունը գերազանցող շենքերի և շինությունների նախագծման դեպքում՝ ՀՀՇՆ II-6.02-2006 «Սեյսմակայուն շինարարություն. Նախագծման նորմեր» շինարարական նորմերով սահմանված պահանջների ապահովման (հատուկ հաշվարկային մեթոդներ, սեյսմակայունության բարձրացման միջոցառումներ և այլն)

| | |
|---|---|
| 9.4. կառուցապատման խտության գործակիցը (կառույցի, (կառույցների) ընդհանուր մակերեսի հարաբերությունը հողամասի մակերեսին) | |
| 9.5. կառուցապատման տոկոսը (կառուցապատվող (անջրանցիկ) տարածքի հարաբերությունը հողամասի տարածքին՝ տոկոսներով) (%) | 100 % |
| 9.6 կանաչապատման տոկոսը (կանաչապատ տարածքի հարաբերությունը հողամասի մակերեսին՝ տոկոսներով՝ (%)) | |
| 9.7 այլ պահանջներ | հաշվի առնել միջավայրի քաղաքաշինական առանձնահատկությունները, հատակագծային լուծումները ըստ պատվիրատուի առաջադրանքի |
| 10. Հողամասում գտնվող շենքերի ու շինությունների քանդման կամ տեղափոխման (ապամոնտաժման) պայմանները և աշխատանքների հերթականությունը | |
| 11. Ստորգետնյա, կիսանկուղի և առաջին հարկերի տարածքների օգտագործման պայմանները | |
| 12. (*) Ինժեներական ցանցեր և սարքավորումներ | գոյություն ունեցող և նախագծվող ենթակառուցվածքների ու ցանցերի նկատմամբ. Համաձայն պատվիրատուի առաջադրանքի միացնել գոյություն ունեցող ինժիներական գծերին, անհրաժեշտության դեպքում համաձայնեցնել իրավասու կազմակերպությունների հետ |

| | |
|---|---|
| 12.1 (*) ջրամատակարարում կոյուղի, տաք ջրի մատակարարում | |
| | (համաձայն մատակարարող կազմակերպության տեխնիկական պայմանների) |
| 12.2 (*) Էլեկտրամատակարարում | |
| | (համաձայն մատակարարող կազմակերպության տեխնիկական պայմանների) |
| 12.3. (*) գազամատակարարում | |
| | (համաձայն մատակարարող կազմակերպության տեխնիկական պայմանների) |
| 12.4. (*) Էլեկտրոնային հաղորդակցություն մալուխատար կոյուղու (ներառյալ դիտահորը) տեղադիրքը | |
| | (համաձայն N 1 հավելվածի 57-րդ կետի 2-րդ ենթակետով սահմանված ելակետային տվյալների) |
| 12.5. թույլ հոսանքներ | |
| 12.6. աղբահանություն | Կնքել համապատասխան պայմանագիր աղբահանություն կազմակերպող իրավասու կազմակերպության հետ |
| 13. Տարածքի ինժեներական նախապատրաստում | չի պահանջվում |
| | (ռելիեֆի կազմակերպման, ջրահեռացման, ինժեներական պաշտպանության միջոցառումները) |
| 14. Բարեկարգում | ապահովել հարակից տարածքի մաքրությունը, կանաչապատումը, բարեկարգումը |
| | (լանդշաֆտային պլանավորման վերաբերյալ պահանջները, կանաչապատում, ճարտարապետական փոքր ձևեր, ցանկապատում, գովազդ և այլն) |
| 15. Շինարարական նյութեր | Քար,Երկաթ/բետոն, տուֆ, բազալտ, կոպտատաշ_քարե շար, մետաղ, ապակի,թիթեղ, և այլ ժամանակակից նյութեր |
| | (շինարարական նյութերի օգտագործման առաջարկությունները տանիքների, ճակատների լուծումների, արտաքին դռների, պատուհանների վերաբերյալ) |
| 16. Պաշտպանական կառույցներ | շինարարության ընթացքում ցանկապատել տարածքը և ստեղծել անհրաժեշտ պաշտպանական միջոցներ |
| | (արտակարգ իրավիճակներում մարդկանց և օբյեկտների պաշտպանության միջոցառումները) |
| 17. Հակահրդեհային պահանջներներ | ապահովել հակահրդեհային նորմատիվ պահանջները |
| | (հակահրդեհային անվտանգության ապահովման միջոցառումները) |
| 18. Հաշմանդամների և բնակչության սակավաշարժ խմբերի պաշտպանության միջոցառումներ | |
| 19. Շրջակա միջավայրի պահպանում | չիրականացնել վտանգաոր միջոցառումներ, որը կթողնի բացասական ազդեցություն շրջակա միջավայրի վրա, ըստ գործող նորմերի |
| | (շրջակա միջավայրը վտանգավոր ազդեցությունից բացառելու միջոցառումները) |
| 20. Շինարարության կազմակերպում | ճանապարհի երթևեկելի մասում չստեղծել երթևեկությանը խոչնդոտ հանդիսացող պայմաններ |
| | (առաջարկություններ շինարարության հետ կապված անբարենպաստ ազդեցության բացառման, քաղաքային տնտեսության և տրանսպորտի անխափան աշխատանքի ապահովման վերաբերյալ) |
| 21. Առաջադրանքի գործողության ժամկետը և նախագծի մշակման փուլերը | մինչև 05.08.2026թ., նախագծման փուլերը՝ նախագիծ և աշխատանքային փաստաթղթեր, |
| | (նշվում են առաջադրանքի գործողության ժամկետը և նախագծի մշակման փուլերը) |

## Լ Ր Ա Ց Ու Ց Ի Չ  Պ Ա Յ Մ Ա Ն Ն Ե Ր Ը

| | |
|---|---|
| 22. Նախագծային փաստաթղթերի փորձաքննությանը ներկայացվող պահանջներ | Սեսմիկ փորձաքննություն հարկավոր է, Պարզ փորձաքննություն հարկավոր է |
| | (Հայաստանի Հանրապետության օրենսդրությամբ սահմանված փորձաքննության տեսակը կամ նախագծողի երաշխավորագիրը՝ հղում կատարելով համապատասխան իրավական ակտին) |
| 23. Միջանկյալ համաձայնեցում | |
| | (իրավասու մարմնի կամ Հայաստանի Հանրապետության օրենսդրությամբ նախատեսված դեպքերում շահագրգիռ մարմինների հետ էսքիզային նախագծի նախնական համաձայնեցում, նշվում է նաև առաջադրանքի փոփոխման հնարավորությունը՝ N 1 հավելվածի 87-րդ կետով նախատեսված դեպքում) |
| 24. Հասարակական քննարկումներ | ՀՀ կառավարության 1998 թվականի հոկտեմբերի 28-ի թիվ 660 որոշման պահանջների համաձայն |
| | (Հայաստանի Հանրապետության օրենսդրությամբ սահմանված դեպքում և կարգով) |

| | |
|---|---|
| 25. Համաձայնեցումների կամ Մասնագիտական եզրակացությունների ստացում | նախագիծը համաձայնեցնել Նոր Հաճընի համայնքապետարանի հետ և ինժեներական ենթակառուցվածքի տեղափոխման անհրաժեշտության դեպքում պայմանների վերաբերյալ համաձայնություն ձեռք բերել տվյալ ենթակառուցվածքի սեփականատիրոջ (օգտագործողի) հետ՝ մինչև նախագծային աշխատանքներն սկսելը-, տեխնիկական վիճակի (սեյսմիկ) զննության եզրակացություն<br>(նշվում են տվյալ օբյեկտի համաձայնեցման օրենքով սահմանված պահանջները՝ հուշարձանների ու բնության պահպանության և այլ լիազորված մարմինների հետ, ինչպես նաև N 1 նավելվածի 56-րդ կետով սահմանված դեպքերում՝ ինժեներական ենթակառուցվածքի սեփականատիրոջ (օգտահորդողի) հետ) |
| 26. Փոստային բաժանորդային պահարանների տեղադրում | (նշվում են տվյալ օբյեկտի համաձայնեցման օրենքով սահմանված պահանջները՝ հուշարձանների ու բնության պահպանության և այլ լիազորված մարմինների հետ, ինչպես նաև N 1 նավելվածի 56-րդ կետով սահմանված դեպքերում՝ ինժեներական ենթակառուցվածքի սեփականատիրոջ (օգտահորդողի) հետ) |
| 27. Քաղաքաշինական կանոնադրությամբ ամրագրված լրացուցիչ պայմաններ | |
| 28. Այլ պայմաններ | |

**ՀԱՅԱՍՏԱՆԻ ՀԱՆՐԱՊԵՏՈՒԹՅԱՆ ՆՈՐ ՀԱՃԸՆ ՀԱՄԱՅՆՔԻ ՂԵԿԱՎԱՐ՝** ԳԱԳԻԿ ՄԱԹԵՈՍՅԱՆ

(ստորագրությունը, անունը, ազգանունը)

# Լրացուցիչ պահանջներ

1. ՀՀ Կոտայքի մարզի Նոր Հաճըն համայնքի Նոր Գեղի բնակավայրի Ֆ. Թևոսյան փողոց 4-րդ փկղ 2-րդ շենքի նորի տանիքի կառուցման և մուտքի նորոգման աշխատանքներն իրականացնող շինարարական կազմակերպության կողմից անհրաժեշտ է ներկայացնել "Քաղաքաշինական բնագավառում բնակելի, հասարակական և արտադրական" ցանկացած ոլորտի շինարարության իրականացման լիցենզի

2. "Աշխատանքային ռեսուրսներ" որակավորման չափանիշի գնահատման համար սահմանվում են հետևյալ պայմանները՝ մասնակցի աշխատակազմում պետք ընգրկված լինի՝ առնվազն մեկ աշխատակից, որը պետք է ունենա բարձրագույն մասնագիտական կրթություն, ինժեներ-շինարարի որակավորում, ինչպես նաև մասնագիտական առնվազն մեկ տարվա փորձառություն համանման աշխատանքների քաղաքացիական շինարարություն ոլորտում;

3. Շինարարական կազմակերպությունը պետք է համալրված լինի մասնագետներով՝ հարդարող, թիթեղագործ, հյուսն և այլն

4. "Տեխնիկական միջոցներ" որակավորման չափանիշի գնահատման համար սահմանվում են հետևյալ պայմանները՝ աշխատանքների կատարման համար պահանջվում է թվով մեկ հատ՝ բեռնատար ինքնաթափ ավտոմեքենա, ավտոկռունկ

5. Անհրաժեշտ են նաև հետևյալ սարքեր-սարքավորումները մեխանիկական պտուտակահան, հարթաչափ, մետաղահատ մկրատ

6. Պայմանագրի կատարման համար պահանջվող լիցենզիայի տեսակն է՝ շինարարության իրականացում ըստ քաղաքաշինության հետևյալ ոլորտի՝ բնակելի, հասարակական և արտադրական

7. Շինարարության ընթացքում օգտագործվող շինանյութերի տեխնիկական բնութագրերը և երաշխիքային ժամկետները /տես աղյուսակներ 1 և 2/

8. Շինարարության տևողությունը՝7 ամիս

9. Աշխատանքների երաշխիքային ժամկետը՝1 տարի

*ՀՀ Կոտայքի մարզի Նոր Հաճըն համայնքի Նոր Գեղի բնակավայրի Ֆ. Թևոսյան փողոց 4-րդ փակ 2-րդ շենքի նորի տանիքի կառուցման և մուտքի նորոգման <u>աշխատանքների համար օգտագործվող նյութերի երաշխիքային ժամկետներ</u>*

*Աղյուսակ 1*

| N | ՆՅՈՒԹԵՐԻ ՏԵՍԱԿՆԵՐԸ | ԵՐԱՇԽԻՔԱՅԻՆ ԺԱՄԿԵՏ |
|---|---|---|
| 1. | Տանիքի գունավոր ցինկապատ պրոֆիլավոր թիթեղ | 3 տարի |
| 2. | ցինկապատ թիթեղ | 3 տարի |
| 3. | Տանիքի փայտանյութ | 3 տարի |
| 4. | Մետաղական էլեմենտներ | 3 տարի |
| 5. | Հարդարման ներկանյութեր | 3 տարի |

# *<u>ՏԵԽՆԻԿԱԿԱՆ ԲՆՈՒԹԱԳԻՐ</u>*

*ՀՀ Կոտայքի մարզի Նոր Հաճըն համայնքի Նոր Գեղի բնակավայրի Ֆ. Թևոսյան փողոց 4-րդ փակ 2-րդ շենքի նորի տանիքի կառուցման և մուտքի նորոգման <u>աշխատանքների կատարման ընթացքում օգտագործվող նյութերի</u>*

*Աղյուսակ 2*

| N | Անվանում | Չափ-ման միավոր | Տեխնիկական բնութագիր |
|---|---|---|---|
| 1 | 2 | 3 | 4 |
| 1. | Տանիքի ցինկապատ պրոֆիլավոր թիթեղ | քմ | Նվազագույնը 0.55 մմ հաստության, ԿՊ-25 |
| 2. | Տանիքի փայտանյութ | խմ | Կիսաչոր սոճի 2-րդ տեսակի |
| 3. | Ցինկապատ թիթեղ | քմ | Նվազագույնը 0.55 մմ հաստության |
| 4. | Մետաղական էլեմենտներ | տն | Բարձրորակ |
| 5. | Հարդարման ներկանյութեր | կգ | Բարձրորակ |

# ԱՇԽԱՏԱՆՔԱՅԻՆ ԳԾԱԳՐԵՐԻ ՑԱՆԿ

| N | ԹԵՐԹԵՐԻ ԱՆՎԱՆՈՒՄԸ | ԹԵՐԹ |
|---|---|---|
| 1 | | 13 |
| 1 | ԸՆԴՀԱՆՈՒՐ ՏՎՅԱԼՆԵՐ: ԲԱՑԱՏՐԱԳԻՐ | ճՇ -1 |
| 2 | ՏԱՆԻՔԻ ՀԱՏԱԿԱԳԻԾ /ՉԱՓԱԳՐՈՒԹՅՈՒՆ/ | ճՇ -2 |
| 3 | ՏԱՆԻՔԻ ՀԱՏԱԿԱԳԻԾ /ՆԱԽԱԳԾՎՈՂ/ | ճՇ -3 |
| 4 | ԾՊԵՂԻ ՀԱՏԱԿԱԳԻԾ /ՉԱՓԱԳՐՈՒԹՅՈՒՆ/ | ճՇ -4 |
| 5 | ՓԱՅՏՅԱ ԿՈՆՍՏՐՈՒԿՑԻԱՆԵՐԻ ՀԱՏԱԿԱԳԻԾ | ճՇ -5 |
| 6 | ԾՊԵՂԻ ՀԱՏԱԿԱԳԻԾ /ՆԱԽԱԳԾՎՈՂ/ | ճՇ -6 |
| 7 | ԿՏՐՎԱԾՔ 1-1: ՉԱՓԱԳՐՈՒԹՅՈՒՆ | ճՇ -7 |
| 8 | ԿՏՐՎԱԾՔ 1-1: ՆԱԽԱԳԾՎՈՂ | ճՇ -8 |
| 9 | ԿՏՐՎԱԾՔ 2-2: ՆԱԽԱԳԾՎՈՂ | ճՇ -9 |
| 10 | ԱՆԿՅՈՒՆԱՅԻՆ ԵՎ ԱՐՏԱՔԻՆ ԾՊԵՂՆԱՌՏՔԵՐԻ ՄԻԱՑՄԱՆ ՀԱՆԳՈՒՅՑ: ՏԵՍՔ "Ա": ՀԱՆԳՈՒՅՑ "Ա": | ճՇ -10 |
| 11 | ՀԱՆԳՈՒՅՑՆԵՐ | ճՇ -11 |
| 12 | ՀԱՆԳՈՒՅՑՆԵՐ | ճՇ -12 |
| 13 | ՏԱՆԻՔԻ ՁԱԳԱՐԻ ՀԱՆԳՈՒՅՑ | ճՇ -13 |
| 14 | ՁԵՂՆԱԼՈՒՍԱՄՈՒՏԻ ՀԱՏՈՒՅԹ | ճՇ -14 |
| 15 | ՏԱՆԻՔԻ ՓԱՅՏԵ ԱՍՏԻՃԱՆՆԵՐԻ ՏԵՍՔ:ՏԱՆԻՔԻ ՓԱՅՏԵ ԱՍՏԻՃԱՆՆԵՐԻ ՆՅՈՒԹԵՐԻ ՄԱՍՆԱԳԻՐ: | ճՇ -15 |
| 16 | ՀԱՏՎԱԾՔ ՏԱՆԻՔԻ ՀԱՏԱԿԱԳԾԻՑ: ՁՆԱՐԳԵԼԻՉՆԵՐ: ՁՆԱՐԳԵԼԻՉՆԵՐԻ ՏԵՂԱԴՐՄԱՆ ՀԱՆԳՈՒՅՑ -1: | ճՇ -16 |
| 17 | ՏԱՆԻՔԻ ՄԵՏԱՂԱԿԱՆ ՃԱՂԱՇԱՐ,ՆՅՈՒԹԵՐԻ ՄԱՍՆԱԳԻՐ | ճՇ -17 |
| 18 | ՏԱՆԻՔԻ ՄԵՏԱՂԱԿԱՆ ՄՏՈՑԻ ԱՍՏԻՃԱՆՆԵՐ, ՏԱՆԻՔԻ ՄԵՏԱՂԱԿԱՆ ՄՏՈՑ, ՄԱՍՆԱԳՐԵՐ | ճՇ -18 |
| 19 | ՊՐՈՖԻԼԱՎՈՐ ԹԻԹԵՂԻ ԱՄՐԱՑՄԱՆ ՀԱՆԳՈՒՅՑ: | ճՇ -19 |
| 20 | ՏԱՆԻՔԻ ՓԱՅՏԵ ԿՈՆՍՏՐՈՒԿՑԻԱՆԵՐԻ ՄԱՍՆԱԳԻՐ: | ճՇ -20 |
| 21 | ՏԱՆԻՔԻ ՔԱՆԴՄԱՆ ԵՎ ՎԵՐԱՆՈՐՈԳՄԱՆ ԱՇԽԱՏԱՆՔՆԵՐԻ ՄԱՍՆԱԳԻՐ | ճՇ -21 |
| 22 | ՇՔԱՄՈՒՏՔԵՐԻ ՀԱՏԱԿԱԳԻԾ | ճՇ -22 |
| 23 | ՆԱԽԱԳԾՎՈՂ ԱՐՏԱՔԻՆ ԴՈՒՌ ՄԴ-1, ՄԵՏԱՂԱԿԱՆ ԲԱՋՐԻՔԻ ԵՎ ԲՈՒՆԱՁՈՂԻ ԴՐՎԱԳ, ՄԱՍՆԱԳՐԵՐ | ճՇ -23 |
| 24 | ՇՔԱՄՈՒՏՔԵՐԻ ՔԱՆԴՄԱՆ ԵՎ ԿԱՏԱՐՎՈՂ ԱՇԽԱՏԱՆՔՆԵՐԻ ՄԱՍՆԱԳԻՐ | ճՇ -24 |
| 25 | ԱՇԽԱՏԱՆՔՆԵՐԻ ԿԱՏԱՐՄԱՆ ԺԱՄԱՆԱԿԱՑՈՒՅՑ | ճՇ -25 |

## ԲԱՑԱՏՐԱԳԻՐ

ՀՀ ԿՈՏԱՅՔԻ ՄԱՐԶԻ ՆՈՐ ՀԱՃԵՆ ՀԱՄԱՅՆՔԻ ՆՈՐ ԳԵՂԻ ԲՆԱԿԱՎԱՅՐԻ Ֆ. ԹԵՎՈՍՅԱՆ ՓՈՂՈՑ 4-ՐԴ ՓԱԿՈՒՂԻ 2-ՐԴ ՇԵՆՔԻ ՆՈՐ ՏԱՆԻՔԻ ԿԱՌՈՒՑՄԱՆ ԵՎ ՄՈՒՏՔԻ ՆՈՐՈԳՈՄԱՆ ԱՇԽԱՏԱՆՔՆԵՐԻ ՆԱԽԱԳԻԾԸ ԿԱՏԱՐՎԵԼ Է ՊԱՏՎԻՐԱՏՈՒ՝ ՆՈՐ ՀԱՃԵՆԻ ՀԱՄԱՅՆՔԱՊԵՏԱՐԱՆԻ ՊԱՏՎԵՐԻ ԵՎ ՃԱՐՏԱՐԱՊԵՏԱՀԱՏԱԿԱԳԾԱՅԻՆ ԱՌԱՋԱԴՐԱՆՔԻ ՀԻՄԱՆ ՎՐԱ:

Նախագծով նախատեսված է հետևյալ աշխատանքները .

1. Տանիքի քանդում
2. Նոր տանիքի կառուցում
3. Ջեղնլուսամուտի կառուցում
4. Փայտե կոնստրուկցիաների քանդում:
5. Տանիքի Փայտանյութի , կավարամածի հրդեհապաշտպանում:
6. Պիպի կառուցում ցինկապատ թիթեղից /հաստ. 0.55 մմ/:
7. Զրհորդանի տեղադրում ցինկապատ թիթեղից /հաստ. 0.55 մմ/:
8. Տանիքի ցինկապատ պրոֆիլավոր թիթեղի տեղադրում /հաստ. 0.55 մմ/
9. Ցինկապատ թիթեղից ծագարների տեղադրում /հաստ. 0.55 մմ/:
10. Ցինկապատ թիթեղից ջրհոս խողովակների տեղադրում /հաստ. 0.55 մմ/:
11. Տանիքի ջերմամեկուսացման աշխատանքներ
12. Պողպատե պաշտպանիչ ճաղաշարի տեղադրում:
13. Օդատար ուղիների վերանորոգում :
14. Օդատար ուղիների գլխանոցի կառուցում ցինկապատ թիթեղից /հաստ 0.55 մմ/
15. Ձնարգելիչների տեղադրում
16. Ծքամուտքերի նորոգում

Նախագիծը մշակված է ՀՀՇՆ 20-06-2014, ՀՀՇՆ 31-04-2022, ՀՀՇՆ 20-04-2020, ՀՀՇՆ 13-03-2022, ՀՀՇՆ 31-01-2014 պահանջներին համապատասխան և հաշվի է առնված պատվիրատուի առաջարկությունները:
Աշխատանքների իրականացման համար անհրաժեշտ մեխանիզմներն են՝ ինքնաթափ ավտոմեքենա, վերամբարձ կռունկ:
Աշխատանքների կատարման համար շինարարի կողմից պետք է ներկայացվի «կապիտալ շինարարության իրականացման» քաղաքացիական ոլորտին վերաբերվող լիցենզիա:
-Աշխատանքների կատարման
համար շինարարի կողմից պետք է ներկայացվի օգտագործվող նյութերի որակը հաստատող հավաստագիր:
Վերանորոգման աշխատանքները կատարել պահպանելով տեխնոլոգիական նկատառումները, անվտանգության տեխնիկայի կանոները:

| | | | | | |
|---|---|---|---|---|---|
| ՏՆՕՐԵՆ | Հ.ԴԱՎԹՅԱՆ | | ՀՀ ԿՈՏԱՅՔԻ ՄԱՐԶԻ ՆՈՐ ՀԱՃԵՆ ՀԱՄԱՅՆՔԻ ՆՈՐ ԳԵՂԻ ԲՆԱԿԱՎԱՅՐԻ Ֆ. ԹԵՎՈՍՅԱՆ ՓՈՂՈՑ 4-ՐԴ ՓԱԿՈՒՂԻ 2-ՐԴ ՇԵՆՔԻ ՆՈՐ ՏԱՆԻՔԻ ԿԱՌՈՒՑՈՒՄ ԵՎ ՄՈՒՏՔԻ ՆՈՐՈԳՈՒՄ | ՊԱՏՎԵՐ | |
| Ն. Գ. Ճ | Ն.ԱՇՐԱՖՅԱՆ | | | | |
| ԳԾԵՑ | Ն.ԱՇՐԱՖՅԱՆ | | ՊԱՏՎԻՐԱՏՈՒ՝ ՆՈՐ ՀԱՃԵՆ ՀԱՄԱՅՆՔԱՊԵՏԱՐԱՆ | ԹԵՐԹ | ԹԵՐԹԵՐ |
| | | | | ճՇ-1 | |
| | | | ԸՆԴՀԱՆՈՒՐ ՏՎՅԱԼՆԵՐ, ԲԱՑԱՏՐԱԳԻՐ: | ԷԼԵԿՇԻՆ | |

# ՏԱՆԻՔԻ ՀԱՏԱԿԱԳԻԾ /ՀԱՏԱԿԱԳՐՈՒԹՅՈՒՆ/ Մ 1:100

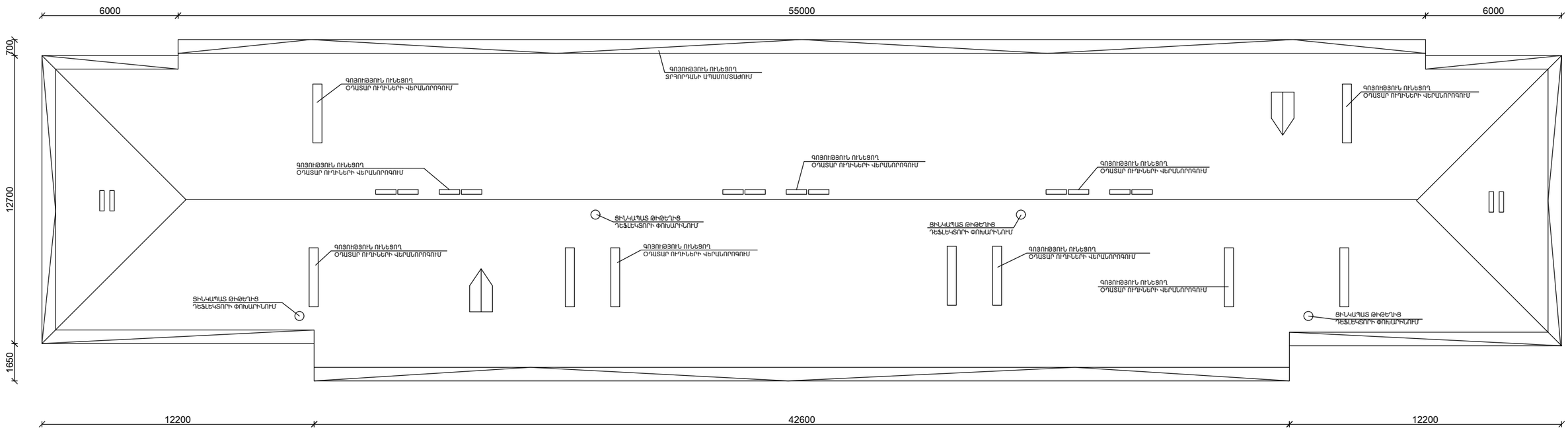


| | | | | | |
|---|---|---|---|---|---|
| ՏՆՕՐԵՆ | Հ.ԴԱՎԹՅԱՆ | | ՀՀ ԿՈՏԱՅՔԻ ՄԱՐԶԻ ՆՈՐ ՀԱՃԸՆ, ՀԱՄԱՅՆՔԻ ՆՈՐ ԳԵՂԻ ԲԱԼԱԿԱՎԱՅՈՒՄ Ֆ. ԹԵՎՈՍՅԱՆ ՓՈՂՈՑ 4-րդ ՓԱԿՈՒՂԻ 2-րդ ԾԵՆԵՔԻ ՆՈՐ ՏԱՆԻՔԻ ԿԱՌՈՒՑՈՒՄ ԵՎ ՄՈՒՏՔԻ ՆՈՐՈԳՈՒՄ | ՊԱՏՎԵՐ | |
| Ն. Գ. Ճ | Ն.ԱԶՐԱՆՅԱՆ | | | | |
| ԳՕԵՏ | Ն.ԱԶՐԱՆՅԱՆ | | ՊԱՏՎԻՐԱՏՈՒ՝ ՆՈՐ ՀԱՃԸՆ ՀԱՄԱՅՆՔԱՊԵՏԱՐԱՆ | ԹԵՐԹ | ԹԵՐԹԵՐ |
| | | | | ՃԸ-2 | |
| | | | ՏԱՆԻՔԻ ՀԱՏԱԿԱԳԻԾ /ՀԱՏԱԿԱԳՐՈՒԹՅՈՒՆ/ | ԷԼԵԿՇԻՆ | |

# ՏԱՆԻՔԻ ՀԱՏԱԿԱԳԻԾ /ՆԱԽԱԳԾՎՈՂ/ Մ 1:100

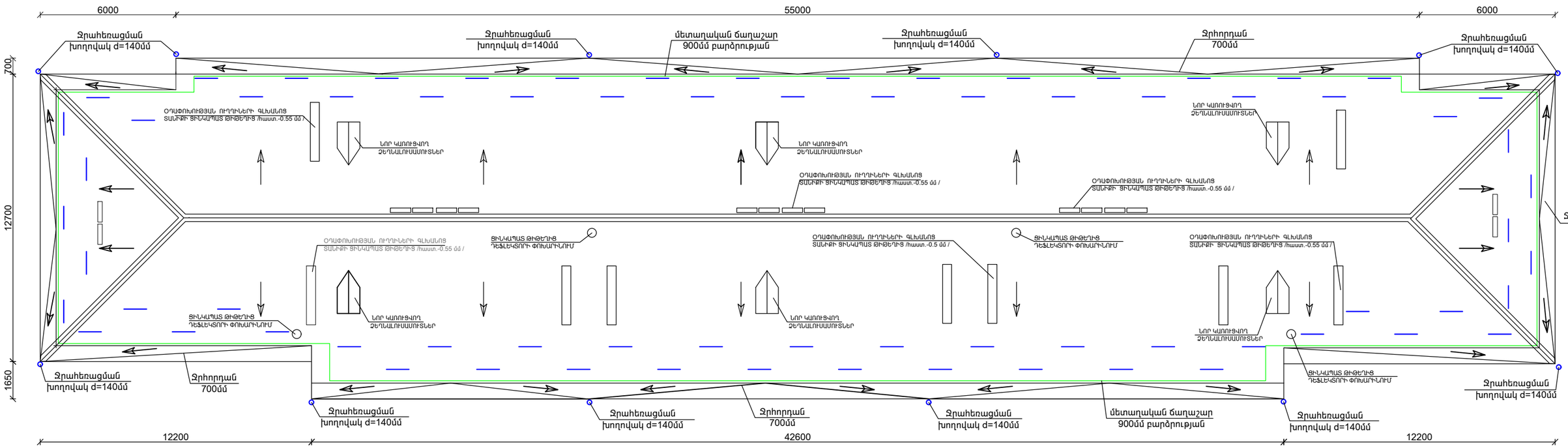


| | | | | | |
|---|---|---|---|---|---|
| ՏՆՕՐԵՆ | Հ.ԴԱՎԹՅԱՆ | | ՀՀ ԿՈՏԱՅՔԻ ՄԱՐՉԻ ՆՈՐ ՀԱՃԵՐԸ ՀԱՄԱՅՆՔԻ ՆՈՐ ՊԵՏԻ ԲԼԱԿԱՎԱՅՐԻ Ֆ. ԹԵՎՈՍՅԱՆ ՓՈՂՈՑ 4-ՐԴ ՓԱԿՈՒՂԻ 2-ՐԴ ՇԵՆՔԻ ՆՈՐ ՏԱՆՔԻ ԿԱՌՈՒՑՈՒՄ ԵՎ ՄՈՒՏՔԻ ՆՈՐՈԳՈՒՄ | ՊԱՏՎԵՐ | |
| Ն. Գ. Հ | Ն.ԱԶՐՈՒՆՅԱՆ | | | | |
| ԳԵՐԵՑ | Ն.ԱԶՐՈՒՆՅԱՆ | | ՊԱՏՎԻՐԱՏՈՒ՝ ՆՈՐ ՀԱՃԵՐԸ ՀԱՄԱՅՆՔԱՊԵՏԱՐԱՆ | ԹԵՐԹ | ԹԵՐԹԵՐ |
| | | | | ՃԾ-3 | |
| | | | ՏԱՆԻՔԻ ՀԱՏԱԿԱԳԻԾ /ՆԱԽԱԳԾՎՈՂ/ | ԷԼԵԿԾԻՆ | |

## ԾՊԵՂԻ ԵՎ ԿԱՎԱՐԱՄԱՑԻ ՀԱՏԱԿԱԳԻԾ /ՉԱՓԱԳՐՈՒԹՅՈՒՆ/ Մ 1:100

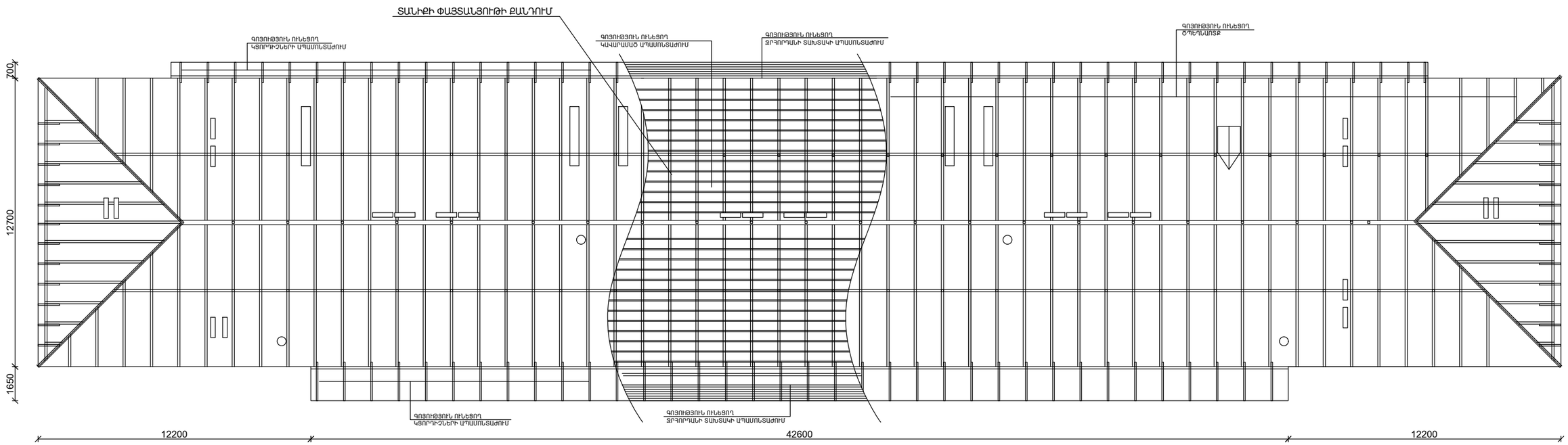


| | | | | |
|---|---|---|---|---|
| ՏՆՕՐԵՆ | Հ.ԴԱՎԹՅԱՆ | | ՀՀ ԿՐԹԱՅԻՆ ՄԱՐԶԻ ՆՈՐ ՀԱՃԵՆ ՀԱՄԱՅՆՔԻ ՆՈՐ ԳԵՂԻ ԲԱԼԱԿԱՎԱՅՐԻ Ֆ. ԹԵՎՈՍՅԱՆ ՓՈՂՈՑ 4-ՐԴ ՓԱԿՈՒՂԻ 2-ՐԴ ԷՏԵՂԻ ՆՈՐ ՏԱՆՁԻՆ ԿԱՌՈՒՑՈՒՄ ԵՎ ՍՈՒՏՅԱՆ ՆՈՄՈԳՐԱՎՈՒՄ | ՊԱՏՎԵՐ | |
| Ն. Գ. Ճ | Ն.ԱԵՐԱՆՅԱՆ | | | | |
| ԳԵՐԵՑ | Ն.ԱԵՐԱՆՅԱՆ | | ՊԱՏՎԻՐԱՏՈՒ՝ ՆՈՐ ՀԱՃԵՆ ՀԱՄԱՅՆՔԱՊԵՏԱՐԱՆ | ԹԵՐԹ | ԹԵՐԹԵՐ |
| | | | | ԱԾ-4 | |
| | | | ԾՊԵՂԻ ԵՎ ԿԱՎԱՐԱՄԱՑԻ ՀԱՏԱԿԱԳԻԾ /ՉԱՓԱԳՐՈՒԹՅՈՒՆ/ | ԷԼԵԿՇԻՆ | |

Փայտյա կոնստրուկցիաների հատակագիծ Մ 1:100

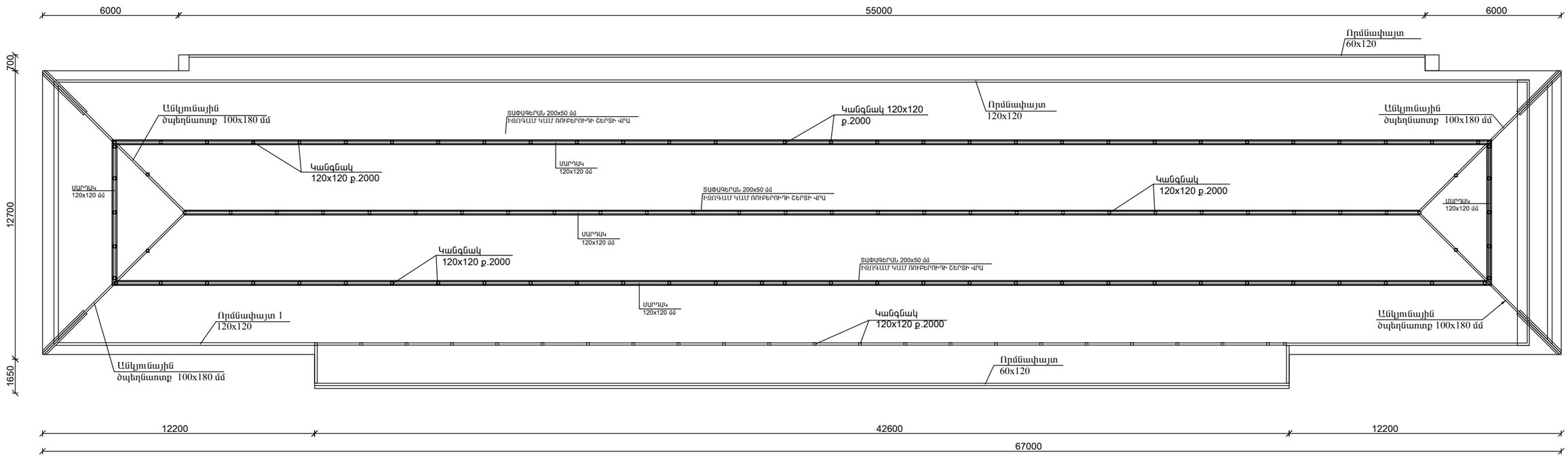


| | | | | |
|---|---|---|---|---|
| ՏՆՕՐԵՆ | Հ.ԴԱՎԹՅԱՆ | | ՀՀ ԿՈՏԱՅՔԻ ՄԱՐԶԻ ՆՈՐ ՀԱՃԵՆ ՀԱՄԱՅՆՔԻ ՆՈՐ ԳԵՂԻ ԲԱԼԱԿԱՎԱՅԻՆ Ֆ. ԹԵՎՈՍՅԱՆ, ԳՈՄՈՒՏ 4-րդ ՓՈՂՈՑԻ 2-րդ ՇԵՆՔԻ ՆՈՐ ՏԱՆԻՔԻ ԿԱՌՈՒՑՈՒՄ ԵՎ ՄՈՒՏՔԻ ՆՈՐՈԳՈՒՄ | ՊԱՏՎԵՐ | |
| Ն. Գ. Ճ | Ն.ԱԶԻՐԱՖՅԱՆ | | | | |
| ԳԵՏՏ | Ն.ԱԶԻՐԱՖՅԱՆ | | ՊԱՏՎԻՐԱՏՈՒ՝ ՆՈՐ ՀԱՃԵՆ ՀԱՄԱՅՆՔԱՊԵՏԱՐԱՆ | ԹԵՐՄ | ԹԵՐԹԵՐ |
| | | | | ՀՇ-5 | |
| | | | ՓԱՅՏՅԱ ԿՈՆՍՏՐՈՒԿՑԻԱՆԵՐԻ ՀԱՏԱԿԱԳԻԾ | ԷԼԵԿՏԻՆ | |

# ԾՊԵՂԻ ԵՎ ԿԱՎԱՐԱՄԱՇԻ ՀԱՏԱԿԱԳԻԾ /ՆԱԽԱԳԾՎՈՂ/ Մ 1:100

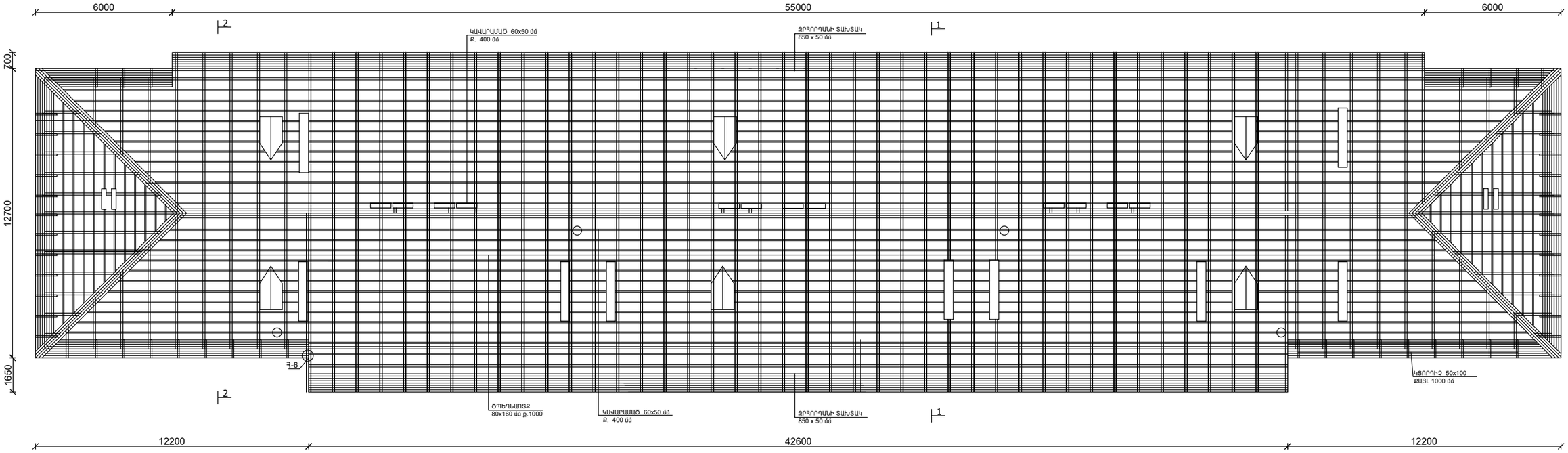


| | | | | |
|---|---|---|---|---|
| ՏՆՕՐԵՆ | Հ.ԴԱՎԹՅԱՆ | | ՀՀ ԿՈՏԱՅՔԻ ՄԱՐԶԻ ՆՈՐ ՀԱՃԵՆ ՀԱՄԱՅՆՔԻ ՆՈՐ ԳԵՂԻ ԲԱԼԱԿԱՎԱՅԻՐ Ֆ. ԹԵՎՈՍՅԱՆ ՓՈՂՈՑ 4-ՐԴ ՓԱԿՈՒՄԻ 2-ՐԴ ՇԵՆՔԻ ՆՈՐ ՏԱՆԻՔԻ ԿԱՌՈՒՑՈՒՄ ԵՎ ՄՈՒՏՔԻ ՆՈՐՈԳՈՒՄ | ՊԱՏՎԵՐ | |
| Ն. Գ. Հ | Ն.ԱԶՐԱՊՅԱՆ | | | | |
| ԳԼԽԵՏ | Ն.ԱԶՐԱՊՅԱՆ | | ՊԱՏՎԻՐԱՏՈՒ՝ ՆՈՐ ՀԱՃԵՆ ՀԱՄԱՅՆՔԱՊԵՏԱՐԱՆ | ԹԵՐԹ | ԹԵՐԹԵՐ |
| | | | | ԱՇ-6 | |
| | | | ԾՊԵՂԻ ԵՎ ԿԱՎԱՐԱՄԱՇԻ ՀԱՏԱԿԱԳԻԾ /ՆԱԽԱԳԾՎՈՂ/ | ԷԼԵԿՇԻՆ | |

# ԿՏՐՎԱԾՔ 1-1 Մ 1:50
## ՉԱՓԱԳՐՈՒԹՅՈՒՆ

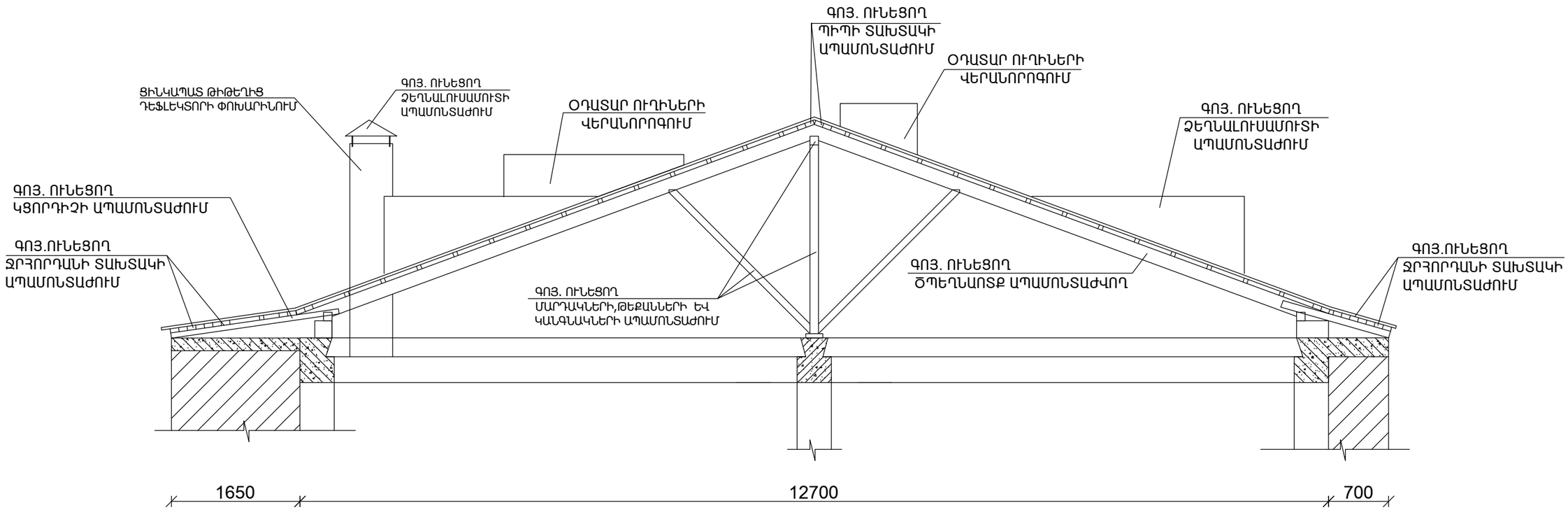


## ԾԱՆՈԹՈՒԹՅՈՒՆ

1. ՏԱՆԻՔԻ ԱՄԲՈՂՋ ՓԱՅՏԱՆՅՈՒԹԻ ԱՊԱՄՈՆՏԱԺՈՒՄ
2. ՓԱՅՏԱՆՅՈՒԹԸ ՀԱՆՁՆԵԼ, ՊԱՏՎԻՐԱՏՈՒԻՆ

| | | | | | |
|---|---|---|---|---|---|
| ՏՆՕՐԵՆ | Հ.ԴԱՎԹՅԱՆ | | ՀՀ ԿՈՏԱՅՔԻ ՄԱՐԶԻ ՆՈՐ ՀԱՃԸՆ ՀԱՄԱՅՆՔԻ ՆՈՐ ԳԵՂԻ ԲՆԱԿԱՎԱՅՐԻ Ֆ. ԹԵՎՈՍՅԱՆ ՓՈՂՈՑ 4-ՐԴ ՓԱԿՈՒՂԻ 2-ՐԴ ՇԵՆՔԻ ՆՈՐ ՏԱՆԻՔԻ ԿԱՌՈՒՑՈՒՄ ԵՎ ՄՈՒՏՔԻ ՆՈՐՈԳՈՒՄ | ՊԱՏՎԵՐ | |
| Ն. Գ. Ճ | Ն.ԱՇՐԱՖՅԱՆ | | | | |
| ԳԾԵՑ | Ն.ԱՇՐԱՖՅԱՆ | | ՊԱՏՎԻՐԱՏՈՒ՝ ՆՈՐ ՀԱՃԸՆ ՀԱՄԱՅՆՔԱՊԵՏԱՐԱՆ | ԹԵՐԹ | ԹԵՐԹԵՐ |
| | | | | ՃՇ-7 | |
| | | | ԿՏՐՎԱԾՔ 1 -1 /ՉԱՓԱԳՐՈՒԹՅՈՒՆ/ | ԷԼԵԿՇԻՆ | |

# ԿՏՐՎԱԾՔ 1-1 Մ 1:50
## ՆԱԽԱԳԾՎՈՂ

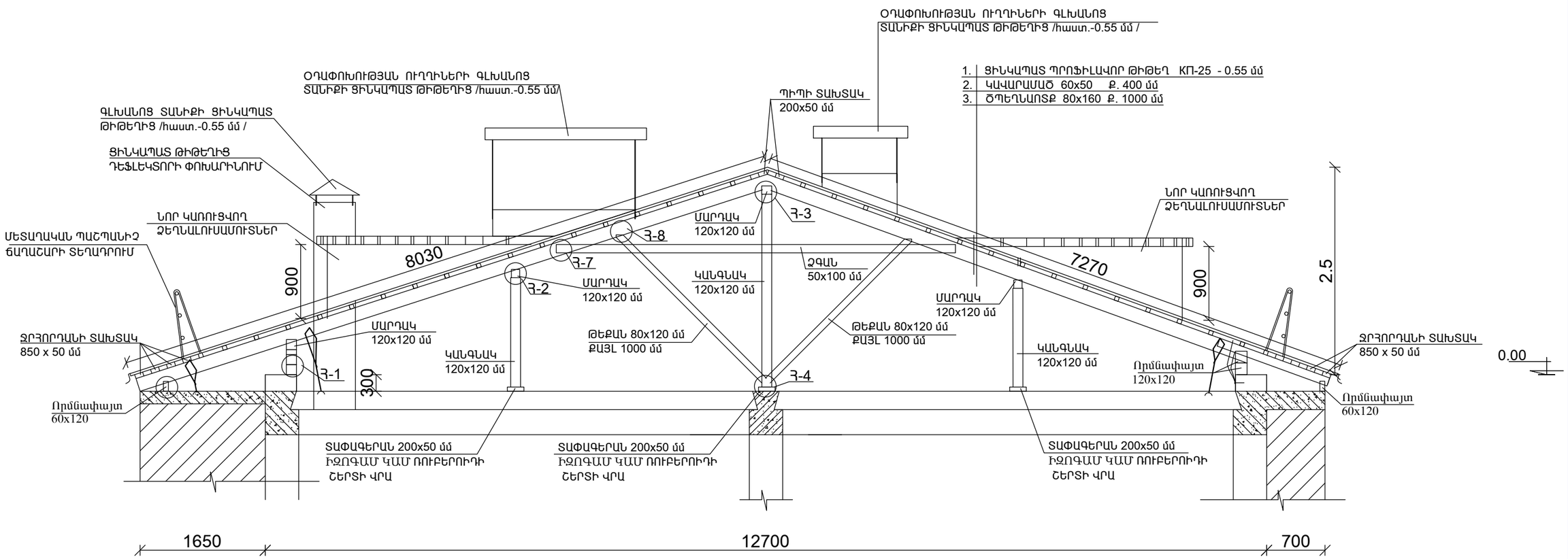


## ՇԱՆՈԹՈՒԹՅՈՒՆ

1. ՏԱՆԻՔԻ ԱՄԲՈՂՋ ՓԱՅՏԱՆՅՈՒԹԻ ԱՊԱՄՈՆՏԱԺՈՒՄ
2. ՓԱՅՏԱՆՅՈՒԹԸ ՀԱՆՁՆԵԼ ՊԱՏՎԻՐԱՏՈՒԻՆ
3. ՀԱՐԱԲԵՐԱԿԱՆ 0.00 ՆԻՇԸ ԸՆԴՈՒՆԵԼ ՊԱՐԱՊԵՐԻ ԲԱՐՁՐՈՒԹՅԱՆ ՆԻՇԸ
4. ՏԱՆԻՔԻ ՀԱՐԱԲԵՐԱԿԱՆ ԲԱՐՁՐՈՒԹՅՈՒՆԸ ԸՆԴՈՒՆԵԼ 2.50
5. ԳՈՅ ՈՒՆԵՑՈՂ ԴԵՖԼԵԿՏՈՐՆԵՐԻ ՓՈԽԱՐԻՆՈՒՄ ՆՈՐՈՎ

| | | | | | |
|---|---|---|---|---|---|
| ՏՆՕՐԵՆ | Հ.ԴԱՎԹՅԱՆ | | ՀՀ ԿՈՏԱՅՔԻ ՄԱՐԶԻ ՆՈՐ ՀԱՃԵՆ ՀԱՄԱՅՆՔԻ ՆՈՐ ԳԵՂԻ ԲՆԱԿԱՎԱՅՐԻ Ֆ. ԹԵՎՈՍՅԱՆ ՓՈՂՈՑ 4-րդ ՓԱԿՈՒՂԻ 2-րդ ՇԵՆՔԻ ՆՈՐ ՏԱՆԻՔԻ ԿԱՌՈՒՑՈՒՄ ԵՎ ՄՈՒՏՔԻ ՆՈՐՈԳՈՒՄ | ՊԱՏՎԵՐ | |
| Ն. Գ. Ճ | Ն.ԱՇՐԱՖՅԱՆ | | | | |
| ԳՇԵՑ | Ն.ԱՇՐԱՖՅԱՆ | | ՊԱՏՎԻՐԱՏՈՒ՝ ՆՈՐ ՀԱՃԵՆ ՀԱՄԱՅՆՔԱՊԵՏԱՐԱՆ | ԹԵՐԹ | ԹԵՐԹԵՐ |
| | | | | ՃՇ-8 | |
| | | | ԿՏՐՎԱԾՔ 1-1 ՆԱԽԱԳԾՎՈՂ | ԷԼԵԿՇԻՆ | |

# ԿՏՐՎԱԾՔ 2-2 Մ 1:50
## ՆԱԽԱԳԾՎՈՂ

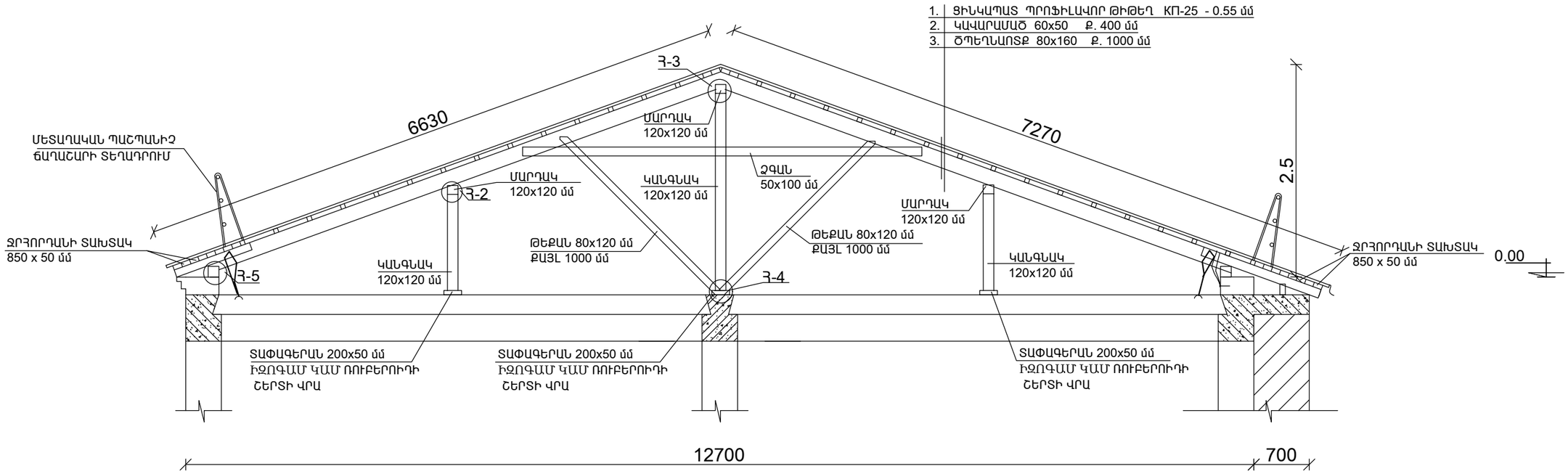


## ԾԱՆՈԹՈՒԹՅՈՒՆ

1. ՏԱՆԻՔԻ ԱՄԲՈՂՋ ՓԱՅՏԱՆՅՈՒԹԻ ԱՊԱՄՈՆՏԱԺՈՒՄ
2. ՓԱՅՏԱՆՅՈՒԹԸ ՀԱՆՁՆԵԼ ՊԱՏՎԻՐԱՏՈՒԻՆ
3. ՀԱՐԱԲԵՐԱԿԱՆ 0.00 ՆԻՇԸ ԸՆԴՈՒՆԵԼ ՊԱՐԱՊԵՐԻ ԲԱՐՁՐՈՒԹՅԱՆ ՆԻՇԸ
4. ՏԱՆԻՔԻ ՀԱՐԱԲԵՐԱԿԱՆ ԲԱՐՁՐՈՒԹՅՈՒՆԸ ԸՆԴՈՒՆԵԼ 2.50

| | | | | | |
|---|---|---|---|---|---|
| ՏՆՕՐԵՆ | Հ.ԴԱՎԹՅԱՆ | | ՀՀ ԿՈՏԱՅՔԻ ՄԱՐԶԻ ՆՈՐ ՀԱՃԵՆ ՀԱՄԱՅՆՔԻ ՆՈՐ ԳԵՂԻ ԲՆԱԿԱՎԱՅՐԻ Ֆ. ԹԵՎՈՍՅԱՆ ՓՈՂՈՑ 4-ՐԴ ՓԱԿՈՒՂԻ 2-ՐԴ ՇԵՆՔԻ ՆՈՐ ՏԱՆԻՔԻ ԿԱՌՈՒՑՈՒՄ ԵՎ ՄՈՒՏՔԻ ՆՈՐՈԳՈՒՄ | ՊԱՏՎԵՐ | |
| Ն. Գ. Ճ | Ն.ԱՇՐԱՖՅԱՆ | | | | |
| ԳՇԵՑ | Ն.ԱՇՐԱՖՅԱՆ | | ՊԱՏՎԻՐԱՏՈՒ՝ ՆՈՐ ՀԱՃԵՆ ՀԱՄԱՅՆՔԱՊԵՏԱՐԱՆ | ԹԵՐԹ | ԹԵՐԹԵՐ |
| | | | | ՃՇ-9 | |
| | | | ԿՏՐՎԱԾՔ 2-2 ՆԱԽԱԳԾՎՈՂ | ԷԼԵԿՇԻՆ | |

# ԱՆԿՅՈՒՆԱՅԻՆ ԵՎ ԱՐՏԱՔԻՆ ԾՊԵՂՆԱՈՏՔԵՐԻ ՄԻԱՑՄԱՆ ՀԱՆԳՈՒՅՑ

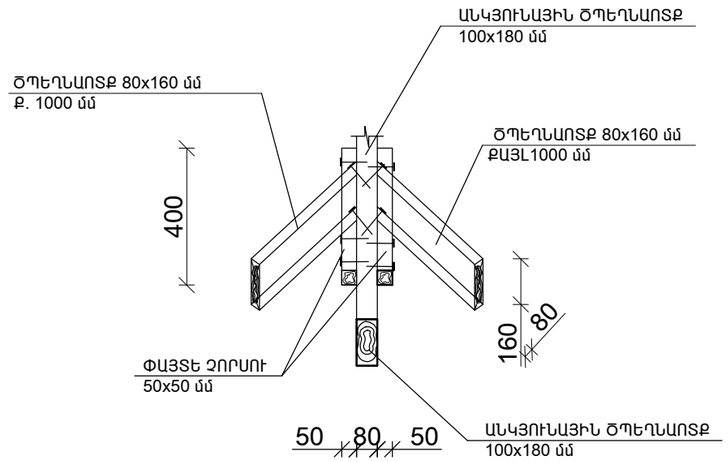


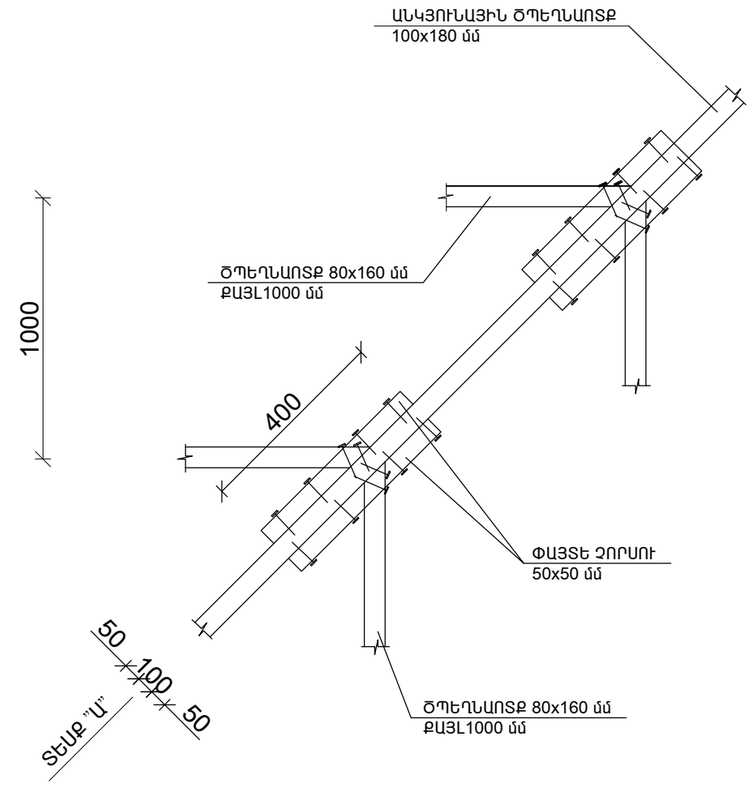


## ՏԵՍՔ "Ա"

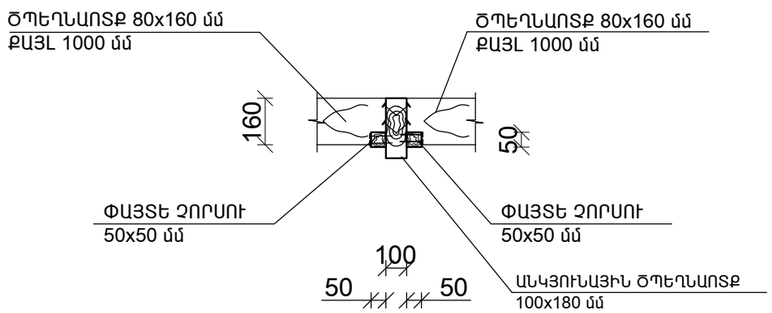


## ԾՊԵՂՆԱՈՏՔԻ ԿԱՊ

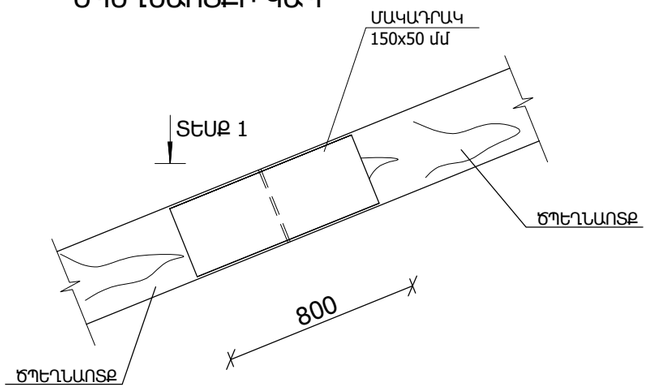


## ՏԵՍՔ ,,1,,

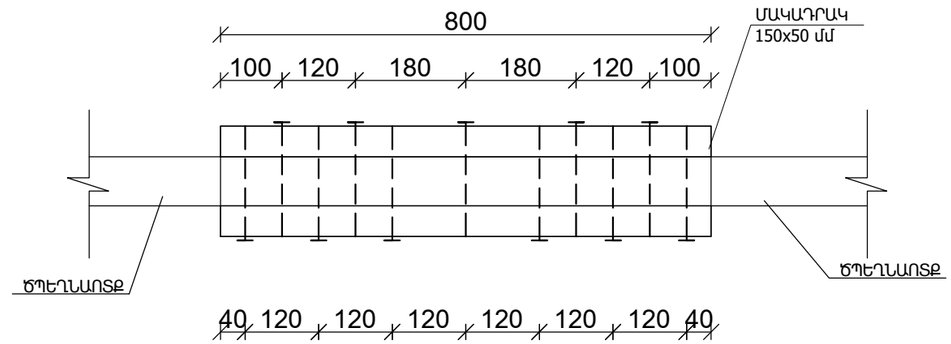


| | | | | | |
|---|---|---|---|---|---|
| ՏՆՕՐԵՆ | Հ.ԴԱՎԹՅԱՆ | | ՀՀ ԿՈՏԱՅՔԻ ՄԱՐԶԻ ՆՈՐ ՀԱՃԵՆ ՀԱՄԱՅՆՔԻ ՆՈՐ ԳԵՂԻ ԲՆԱԿԱՎԱՅՐԻ Ֆ. ԹԵՎՈՍՅԱՆ ՓՈՂՈՑ 4-ՐԴ ՓԱԿՈՒՂԻ 2-ՐԴ ՇԵՆՔԻ ՆՈՐ ՏԱՆԻՔԻ ԿԱՌՈՒՑՈՒՄ ԵՎ ՄՈՒՏՔԻ ՆՈՐՈԳՈՒՄ | ՊԱՏՎԵՐ | |
| Ն. Գ. Ճ | Ն.ԱՇՐԱՖՅԱՆ | | | | |
| ԳՇԵՑ | Ն.ԱՇՐԱՖՅԱՆ | | ՊԱՏՎԻՐԱՏՈՒ՝ ՆՈՐ ՀԱՃԵՆ ՀԱՄԱՅՆՔԱՊԵՏԱՐԱՆ | ԹԵՐԹ | ԹԵՐԹԵՐ |
| | | | | ՃՇ-10 | |
| | | | ԱՆԿՅՈՒՆԱՅԻՆ ԵՎ ԱՐՏԱՔԻՆ ԾՊԵՂՆԱՈՏՔԵՐԻ ՄԻԱՑՄԱՆ ՀԱՆԳՈՒՅՑ: ՏԵՍՔ "Ա": ՀԱՆԳՈՒՅՑ "Ա": | ԷԼԵԿՇԻՆ | |
| | | | | | |

## ՀԱՆԳՈՒՅՑ - 1

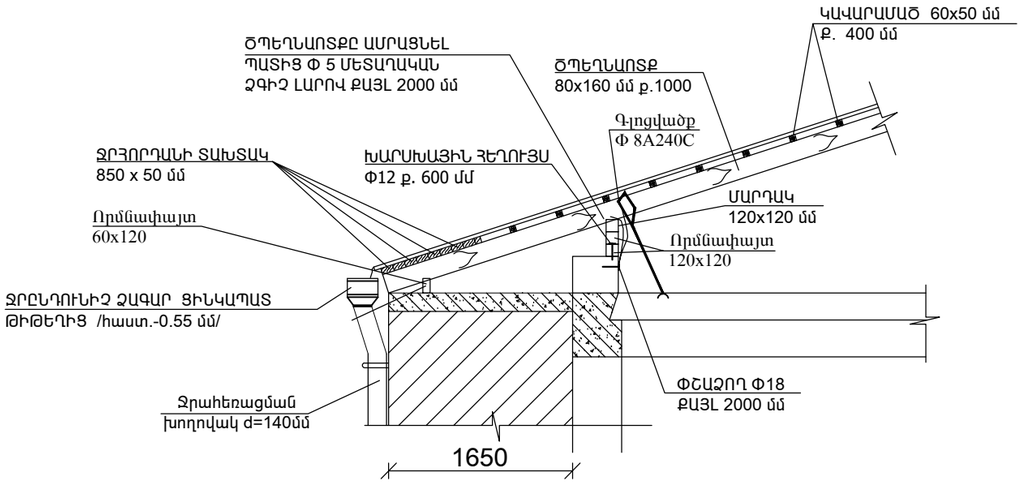


## ՀԱՆԳՈՒՅՑ - 2

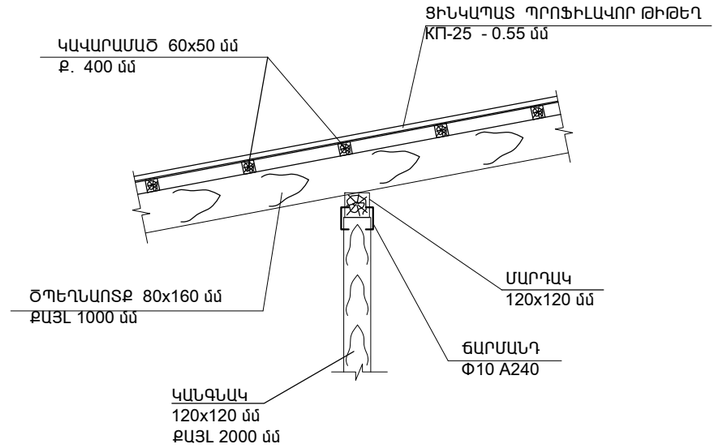


## ՀԱՆԳՈՒՅՑ - 3

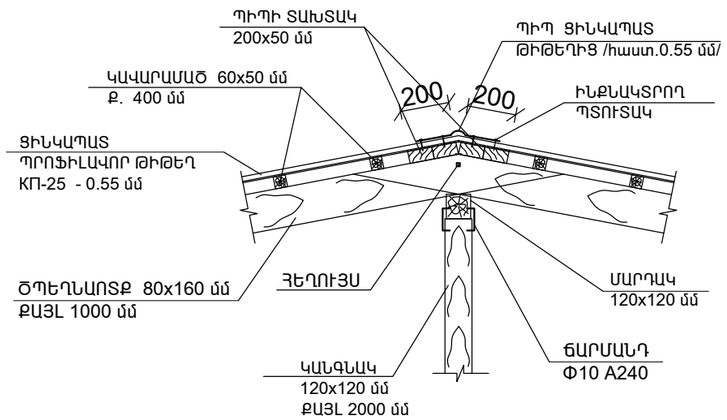


## ՀԱՆԳՈՒՅՑ - 4

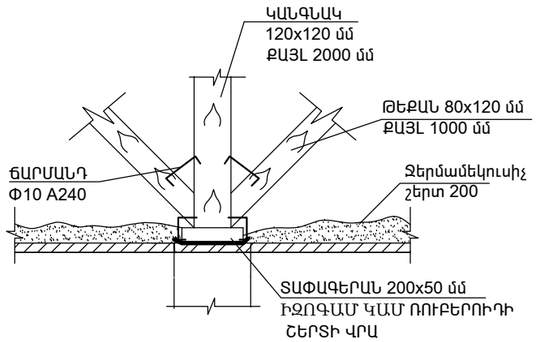


## ԵՐԿԱՅՆԱԿԱՆ ԿԱՊԵՐԻ ՀԱՆԳՈՒՅՑ

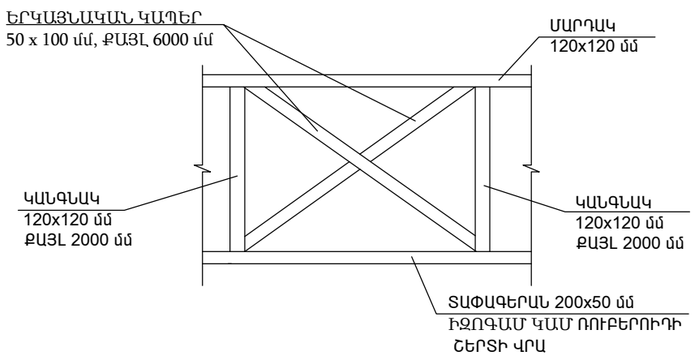


## ԾԱՆՈԹՈՒԹՅՈՒՆ

1. ԾՊԵՂՆԱՈՏՔԸ ՈՐՄՆԱՓԱՅՏԻՆ ԱՄՐԱՑՈՒՄԸ ԿԱՏԱՐԵԼ ԸՍՏ ԳՈՐԾՈՂ ՆՈՄԱՅԻՆ ՀԱՄԱՊԱՏԱՍԽԱՆ

| | | | | |
|---|---|---|---|---|
| ՏՆՕՐԵՆ | Հ.ԴԱՎԹՅԱՆ | | ՀՀ ԿՈՏԱՅՔԻ ՄԱՐԶԻ ՆՈՐ ՀԱՃԵՐՆ ՀԱՄԱՅՆՔԻ ՆՈՐ ԳԵՂԻ ԲՆԱԿԱՎԱՅՐԻ Ֆ. ԹԵՎՈՍՅԱՆ ՓՈՂՈՑ 4-րդ ՓԱԿՈՒՂԻ 2-րդ ՇԵՆՔԻ ՆՈՐ ՏԱՆԻՔԻ ԿԱՌՈՒՑՈՒՄ ԵՎ ՄՈՒՏՔԻ ՆՈՐՈԳՈՒՄ | ՊԱՏՎԵՐ | |
| Ն. Գ. Ճ | Ն.ԱՇՐԱՖՅԱՆ | | | | |
| ԳՇԵՑ | Ն.ԱՇՐԱՖՅԱՆ | | ՊԱՏՎԻՐԱՏՈՒ՝ ՆՈՐ ՀԱՃԵՐՆ ՀԱՄԱՅՆՔԱՊԵՏԱՐԱՆ | ԹԵՐԹ | ԹԵՐԹԵՐ |
| | | | | ՃՇ-11 | |
| | | | ՀԱՆԳՈՒՅՑՆԵՐ | ԷԼԵԿՇԻՆ | |

## ՀԱՆԳՈՒՅՑ - 5

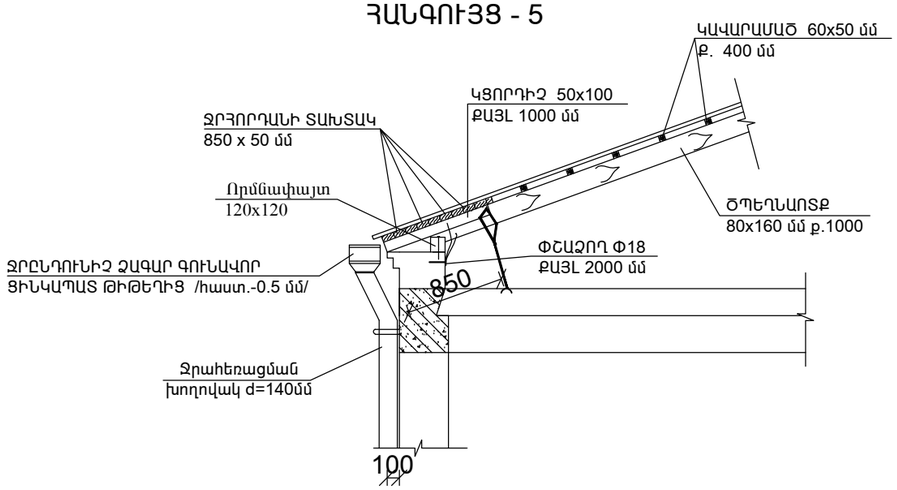


## ՀԱՆԳՈՒՅՑ 6

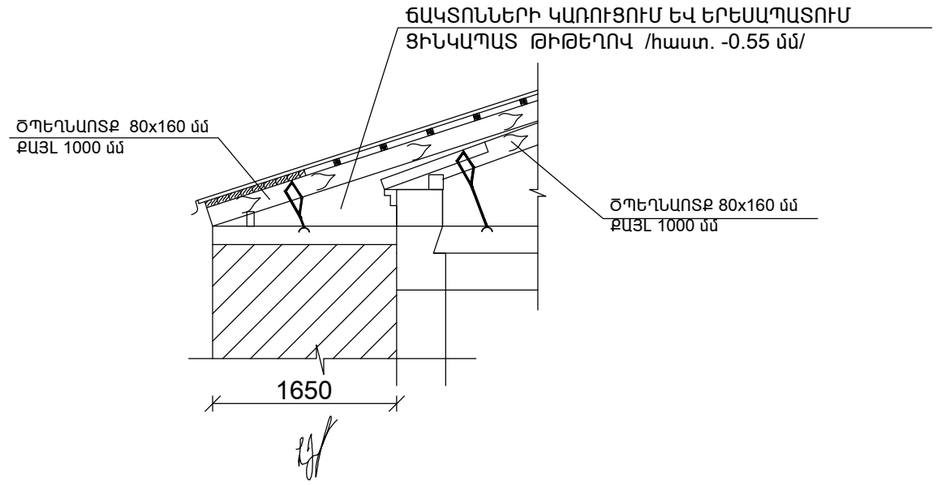


## ՀԱՆԳՈՒՅՑ - 7

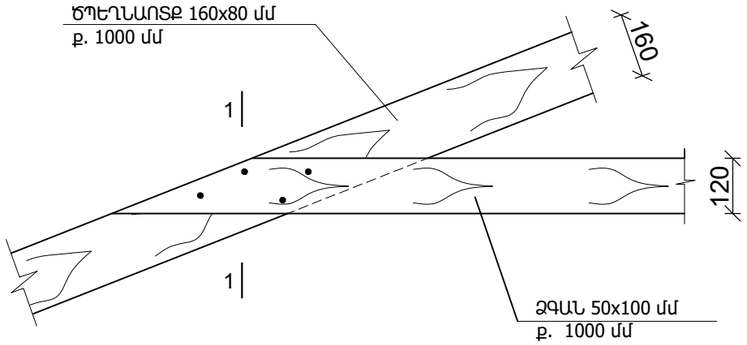


ԿՏՐՎԱԾՔ 1-1

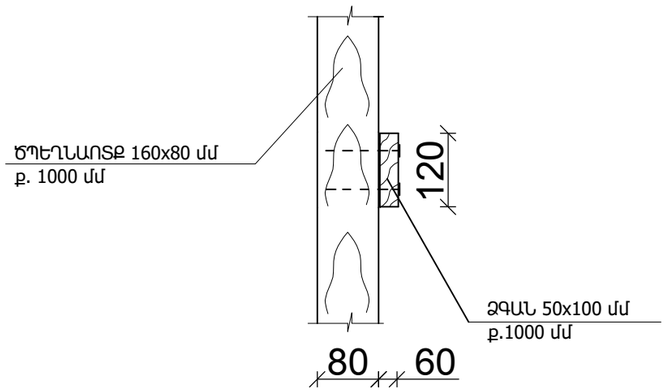


## ՀԱՆԳՈՒՅՑ - 8

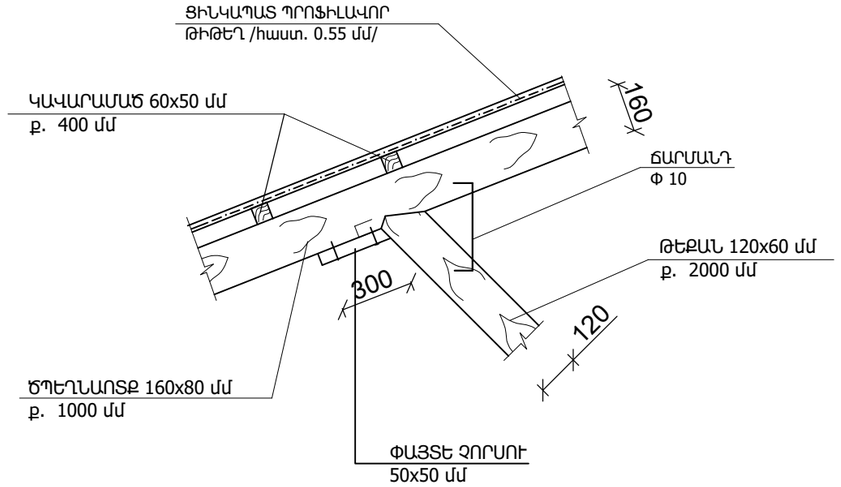


| | | | | | |
|---|---|---|---|---|---|
| ՏՆՕՐԵՆ | Հ.ԴԱՎԹՅԱՆ | | ՀՀ ԿՈՏԱՅՔԻ ՄԱՐԶԻ ՆՈՐ ՀԱՃԵՐՆ ՀԱՄԱՅՆՔԻ ՆՈՐ ԳԵՂԻ ԲՆԱԿԱՎԱՅՐԻ Ֆ. ԹԵՎՈՍՅԱՆ ՓՈՂՈՑ 4-րդ ՓԱԿՈՒՂԻ 2-րդ ՇԵՆՔԻ ՆՈՐ ՏԱՆԻՔԻ ԿԱՌՈՒՑՈՒՄ ԵՎ ՄՈՒՏՔԻ ՆՈՐՈԳՈՒՄ | ՊԱՏՎԵՐ | |
| Ն. Գ. Ճ | Ն.ԱՇՐԱՖՅԱՆ | | | | |
| ԳԾԵՑ | Ն.ԱՇՐԱՖՅԱՆ | | ՊԱՏՎԻՐԱՏՈՒ՝ ՆՈՐ ՀԱՃԵՐՆ ՀԱՄԱՅՆՔԱՊԵՏԱՐԱՆ | ԹԵՐԹ | ԹԵՐԹԵՐ |
| | | | | ՃՇ-12 | |
| | | | ՀԱՆԳՈՒՅՑՆԵՐ | ԷԼԵԿՇԻՆ | |

## ՏԱՆԻՔԻ ՁԱԳԱՐԻ ՀԱՆԳՈՒՅՑ

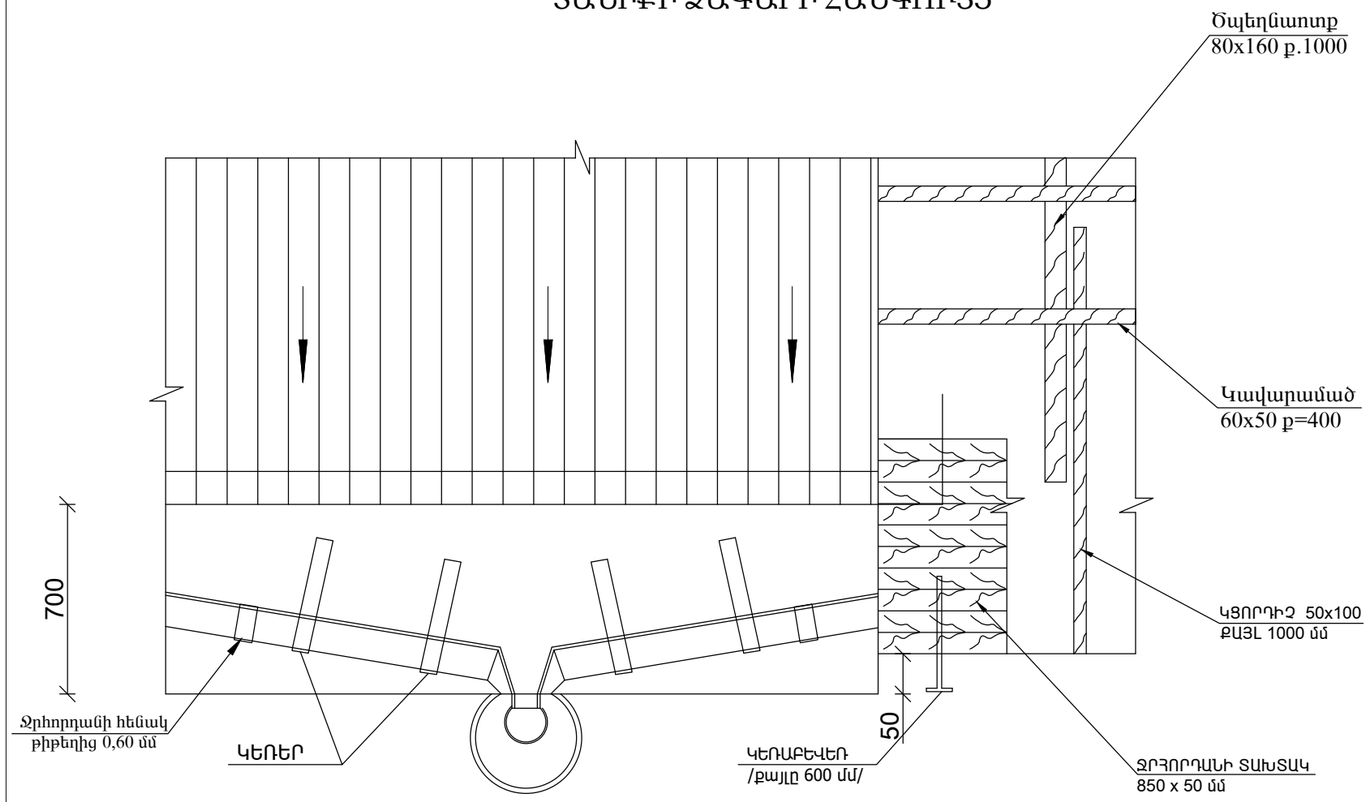


## ՊՈՂՊԱՏԵ ԿԵՌԱԲԵՎԵՌ (կռվածք)

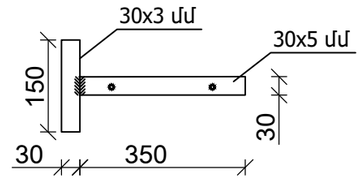


## ԿԵՌԻԿ

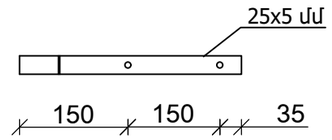


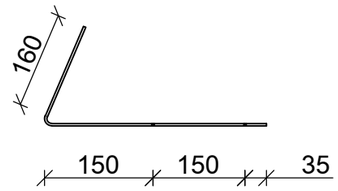


## ՁՐԱՏԱՐ ԽՈՂՈՎԱԿԻ ԱՄՐԱՑՆՈՂ ԷԼԵՄԵՆՏ

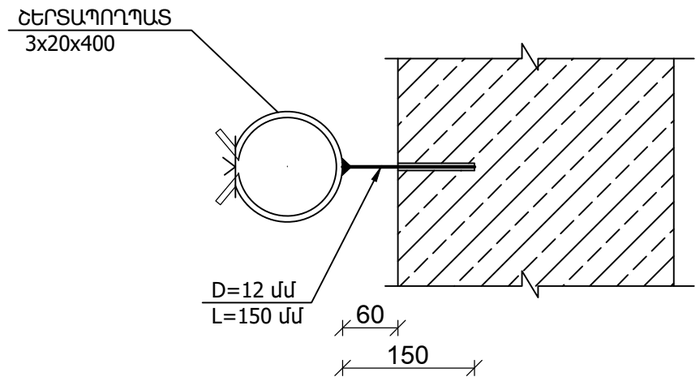


## ՁՐՀՈՐԴԱՆԻ ՀԵՆԱԿ ՑԻՆԿԱՊԱՏ ԹԻԹԵՂԻՑ /հաստ. 0.60 մմ/

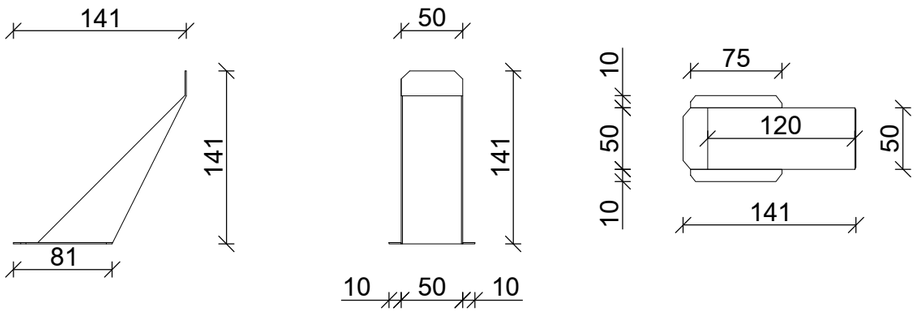


## ԾԱՆՈԹՈՒԹՅՈՒՆ

1. ՑԻՆԿԱՊԱՏ ԿԵՌԱԲԵՎԵՌԻ ՀԱՍՏՈՒԹՅՈՒՆԸ ՆՇԱՆԱԿԵԼ 5 ՄՄ, ԻՍԿ ՑԻՆԿԱՊԱՏ ԿԵՌԻ ՀԱՍՏՈՒԹՅՈՒՆԸ 4 ՄՄ-ԻՑ ՈՉ ՊԱԿԱՍ: ՑԻՆԿԱՊԱՏ ԿԵՌԱԲԵՎԵՌԻ ՎԵՐԵՎԻ ՄԱԿԵՐԵՍԸ ՊԵՏՔ Է ՀԱՎԱՍԱՐ ԼԻՆԻ ՏԱԽՏԱԿԱՄԱԾԻ ՄԱԿԵՐԵՍԻՆ, ՈՐԻ ՀԱՄԱՐ ՏԱԽՏԱԿԱՄԱԾԻ ՄԱԿԵՐԵՍԻՆ ՆԱԽՕՐՈՔ ԻՐԱԿԱՆԱՑՆԵԼ ՓՈՐՎԱԾՔՆԵՐ ԿԵՌԱԲԵՎԵՌԻ ՀԱՍՏՈՒԹՅԱՄԲ 600 ՄՄ ՔԱՅԼՈՎ:

| | | | | | |
|---|---|---|---|---|---|
| ՏՆՕՐԵՆ | Հ.ԴԱՎԹՅԱՆ | | ՀՀ ԿՈՏԱՅՔԻ ՄԱՐԶԻ ՆՈՐ ՀԱՃԵՆ ՀԱՄԱՅՆՔԻ ՆՈՐ ԳԵՂԻ ԲՆԱԿԱՎԱՅՐԻ Ֆ. ԹԵՎՈՍՅԱՆ ՓՈՂՈՑ 4-ՐԴ ՓԱԿՈՒՂԻ 2-ՐԴ ՇԵՆՔԻ ՆՈՐ ՏԱՆԻՔԻ ԿԱՌՈՒՑՈՒՄ ԵՎ ՄՈՒՏՔԻ ՆՈՐՈԳՈՒՄ | ՊԱՏՎԵՐ | |
| Ն. Գ. Ճ | Ն.ԱՇՐԱՖՅԱՆ | | | | |
| ԳՇԵՑ | Ն.ԱՇՐԱՖՅԱՆ | | ՊԱՏՎԻՐԱՏՈՒ՝ ՆՈՐ ՀԱՃԵՆ ՀԱՄԱՅՆՔԱՊԵՏԱՐԱՆ | ԹԵՐԹ | ԹԵՐԹԵՐ |
| | | | | ՃՇ-13 | |
| | | | ՏԱՆԻՔԻ ՁԱԳԱՐԻ ՀԱՆԳՈՒՅՑ | ԷԼԵԿՇԻՆ | |

## Ձեղնապատուհանի հատույթ

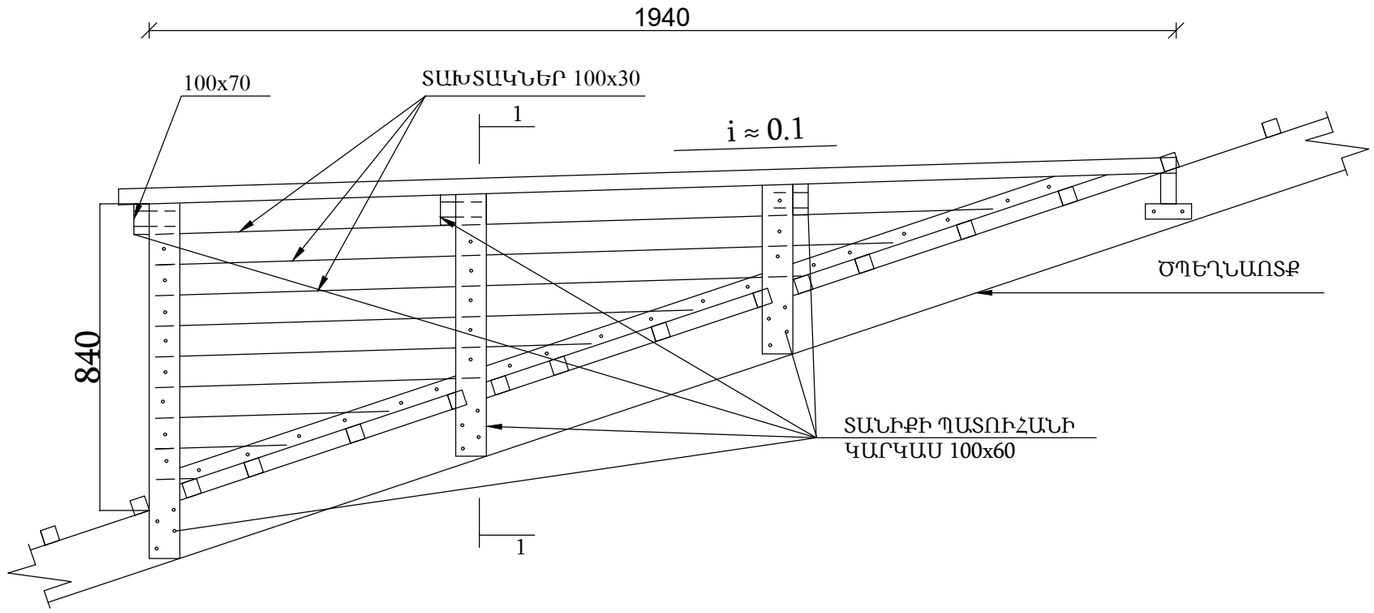


## ՏԱՆԻՔԻ ՊԱՏՈՒՀԱՆԻ ՏԵՍՔԸ ԴԻՄԱՑԻՑ

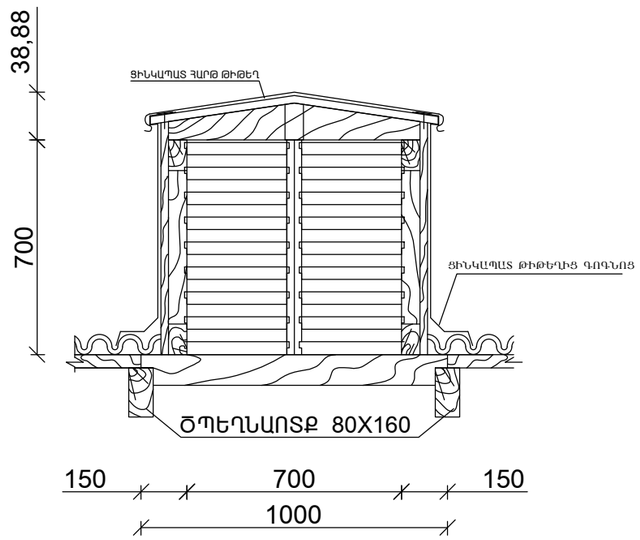


## ՁԵՂՆԱԼՈՒՍԱՄՈՒՏԻ ԿՏՐՎԱԾՔ

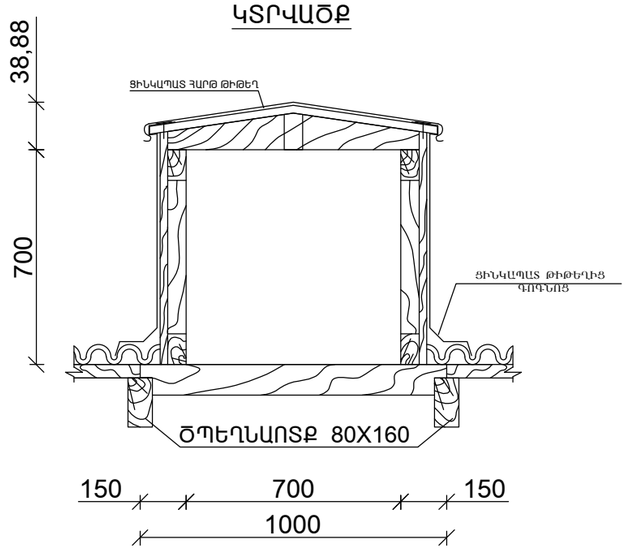


## ՇԵՐՏԱՓԵՂԿԻ ՀԱՏՈՒՅԹ

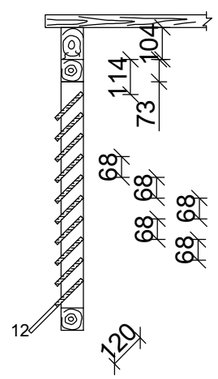


| | | | | | |
|---|---|---|---|---|---|
| ՏՆՕՐԵՆ | Հ.ԴԱՎԹՅԱՆ | | ՀՀ ԿՈՏԱՅՔԻ ՄԱՐԶԻ ՆՈՐ ՀԱՃԸՆ ՀԱՄԱՅՆՔԻ ՆՈՐ ԳԵՂԻ ԲՆԱԿԱՎԱՅՐԻ Ֆ. ԹԵՎՈՍՅԱՆ ՓՈՂՈՑ 4-րդ ՓԱԿՈՒՂԻ 2-րդ ՇԵՆՔԻ ՆՈՐ ՏԱՆԻՔԻ ԿԱՌՈՒՑՈՒՄ ԵՎ ՄՈՒՏՔԻ ՆՈՐՈԳՈՒՄ | ՊԱՏՎԵՐ | |
| Ն. Գ. Ճ | Ն.ԱՇՐԱՖՅԱՆ | | | | |
| ԳՇԵՑ | Ն.ԱՇՐԱՖՅԱՆ | | ՊԱՏՎԻՐԱՏՈՒ՝ ՆՈՐ ՀԱՃԸՆ ՀԱՄԱՅՆՔԱՊԵՏԱՐԱՆ | ԹԵՐԹ | ԹԵՐԹԵՐ |
| | | | | ՃՇ-14 | |
| | | | ՁԵՂՆԱԼՈՒՍԱՄՈՒՏԻ ՀԱՏՈՒՅԹ | ԷԼԵԿՇԻՆ | |

## ՏԱՆԻՔԻ ՓԱՅՏԵ ԱՍՏԻՃԱՆՆԵՐԻ ՏԵՍՔ

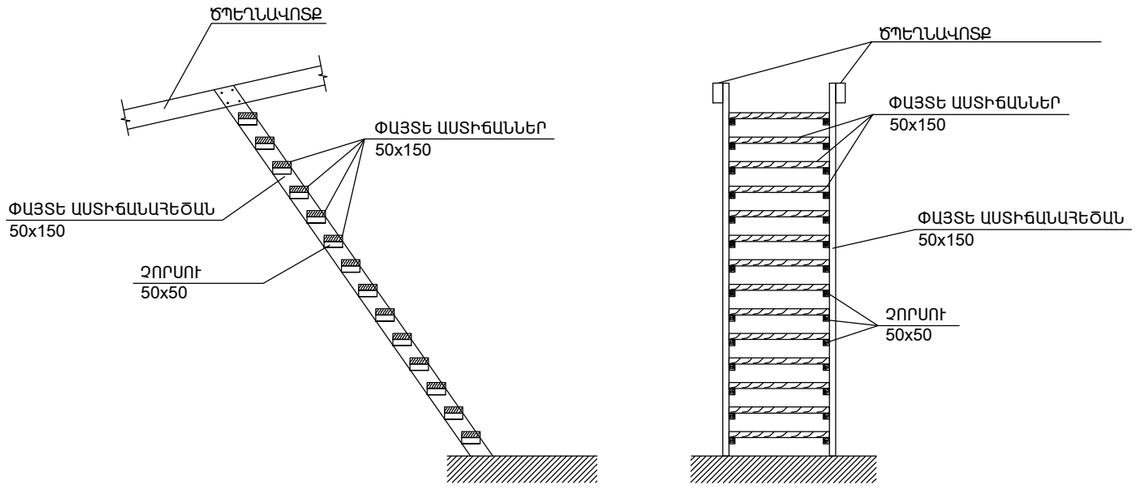


## ՏԱՆԻՔԻ ՓԱՅՏԵ ԱՍՏԻՃԱՆՆԵՐԻ ՆՅՈՒԹԵՐԻ ՄԱՍՆԱԳԻՐ

| Հ /Հ | ԱՆՎԱՆՈՒՄԸ | ՄԵԿ ԷԼ-ՏԻ ԵՐԿԱՐՈՒԹ-ՅՈՒՆԸ /մ/ | ՔԱՆԱԿԸ /հատ/ | ԸՆԴՀԱՆՈՒՐ ԵՐԿԱՐՈՒԹ-ՅՈՒՆԸ /մ/ | 1 ԱՍՏԻՃԱՆ /ԾԱՎԱԼԸ /մ$^3$/ | 6 ԱՍՏԻՃԱՆ /ԾԱՎԱԼԸ /մ$^3$/ |
|---|---|---|---|---|---|---|
| 1. | ԱՍՏԻՃԱՆԱՀԵԾԱՆ ՏԱԽՏԱԿ 50x150 մմ | 2.2 | 2 | 4.4 | 0.033 | 0.198 |
| 2. | ԱՍՏԻՃԱՆՆԵՐ ՏԱԽՏԱԿ 50x150 մմ | 1.00 | 14 | 14.0 | 0.105 | 0.63 |
| 3. | ՉՈՐՍՈՒ 50x50 | 0.5 | 28 | 14.0 | 0.035 | 0.21 |
| 4. | ԱՍՏԻՃԱՆՆԵՐԻ ՓԱՅՏԵ ԿՈՆՍՏՐՈՒԿՑԻԱՆԵՐԻ ՄՇԱԿՈՒՄ ՀԱԿԱՀՐՈՂԵՀԱՅԻՆ ԵՎ ՀԱԿԱՆԵԽՄԱՆ ԼՈՒԾՈՒՅԹՈՎ | | | | | 1.038 մ$^3$ |

| | | | | | |
|---|---|---|---|---|---|
| ՏՆՕՐԵՆ | Հ.ԴԱՎԹՅԱՆ | | ՀՀ ԿՈՏԱՅՔԻ ՄԱՐԶԻ ՆՈՐ ՀԱՃԸՆ ՀԱՄԱՅՆՔԻ ՆՈՐ ԳԵՂԻ ԲՆԱԿԱՎԱՅՐԻ Ֆ. ԹԵՎՈՍՅԱՆ ՓՈՂՈՑ 4-ՐԴ ՓԱԿՈՒՂԻ 2-ՐԴ ՇԵՆՔԻ ՆՈՐ ՏԱՆԻՔԻ ԿԱՌՈՒՑՈՒՄ ԵՎ ՄՈՒՏՔԻ ՆՈՐՈԳՈՒՄ | ՊԱՏՎԵՐ | |
| Ն. Գ. Ճ | Ն.ԱՇՐԱՖՅԱՆ | | | | |
| ԳԾԵՑ | Ն.ԱՇՐԱՖՅԱՆ | | ՊԱՏՎԻՐԱՏՈՒ՝ ՆՈՐ ՀԱՃԸՆ ՀԱՄԱՅՆՔԱՊԵՏԱՐԱՆ | ԹԵՐԹ | ԹԵՐԹԵՐ |
| | | | | ՃՇ-15 | |
| | | | ՏԱՆԻՔԻ ՓԱՅՏԵ ԱՍՏԻՃԱՆՆԵՐԻ ՏԵՍՔ:ՏԱՆԻՔԻ ՓԱՅՏԵ ԱՍՏԻՃԱՆՆԵՐԻ ՆՅՈՒԹԵՐԻ ՄԱՍՆԱԳԻՐ: | ԷԼԵԿՇԻՆ | |

## ՀԱՏՎԱԾՔ ՏԱՆԻՔԻ ՀԱՏԱԿԱԳԾԻՑ

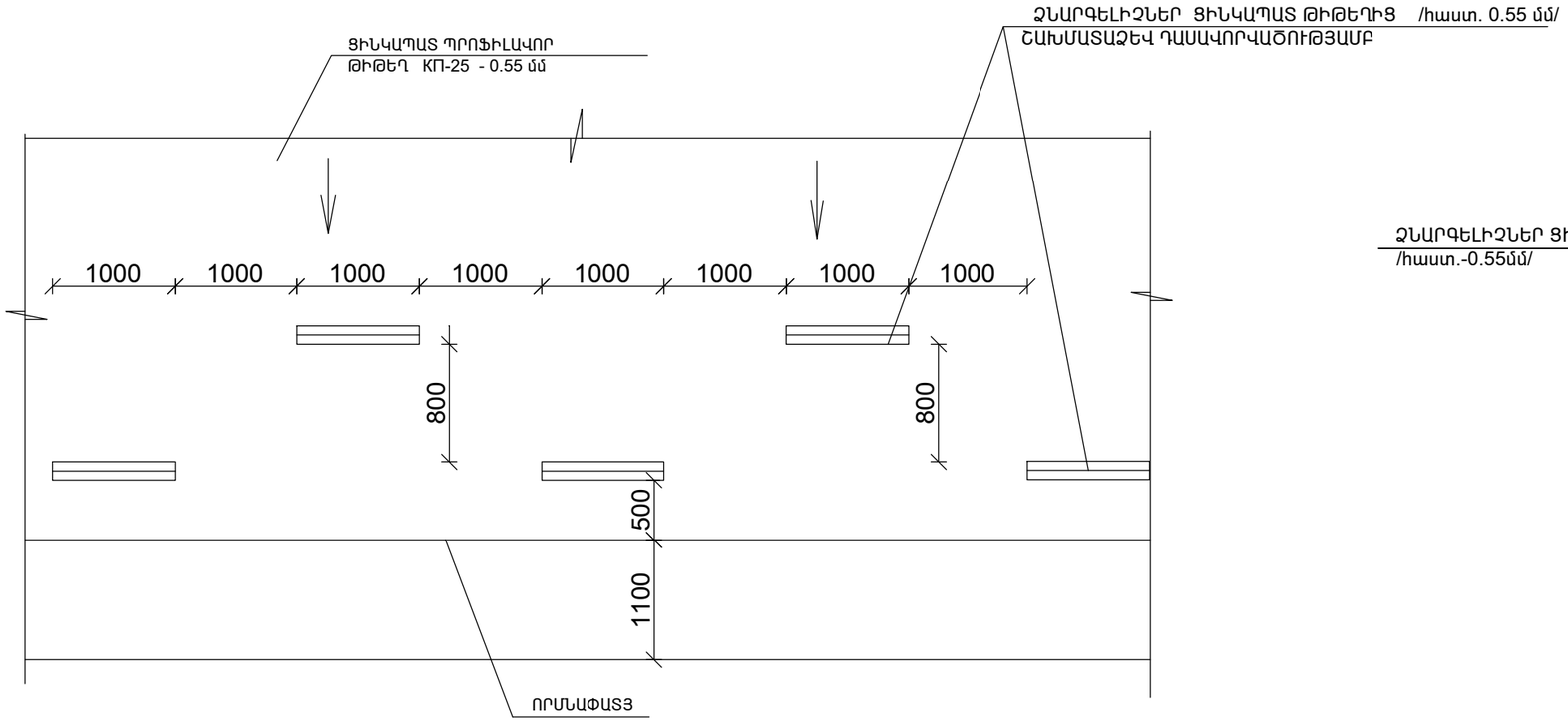


## ՉՆԱՐԳԵԼԻՉՆԵՐ

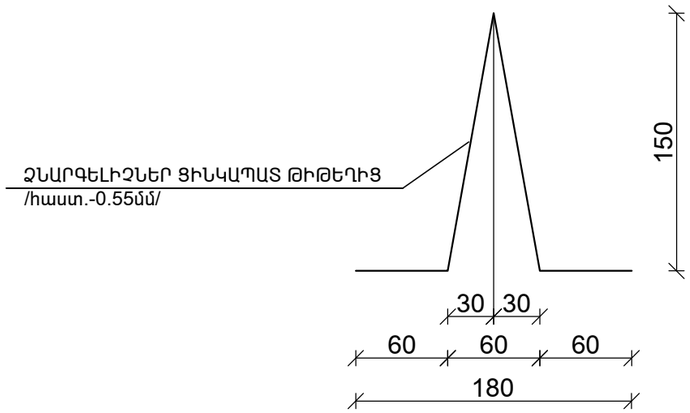


## ՉՆԱՐԳԵԼԻՉՆԵՐԻ ՏԵՂԱԴՐՄԱՆ ՀԱՆԳՈՒՅՑ

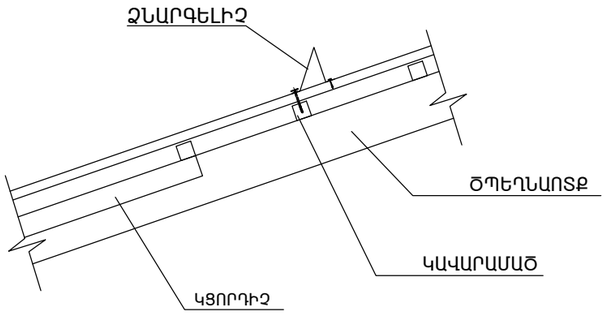


### ԾԱՆՈԹՈՒԹՅՈՒՆ

1. ՏԱՆԻՔՈՒՄ ԿԱՌՈՒՑՎՈՂ ՉՆԱՐԳԵԼԻՉՆԵՐ /ՑԻՆԿԱՊԱՏ ԹԻԹԵՂԻՑ հաստ. 0.55 մմ / ԱՄՐԱՑՆԵԼ ՏԱՆԻՔԱԾԱԾԿՈՒՅԹԻՆ / ՑԻՆԿԱՊԱՏ ՊՐՈՖԻԼԱՎՈՐ ԹԻԹԵՂԻՑ / հաստ. 0.55 մմ / ԻՆՔՆԱՊԱՐՈՒՐԱԿՎՈՂ ՊՏՈՒՏԱԿՈՎ Φ 8 /ՄԻԱՅՆ ՓԱՅՏԵ ԿԱՎԱՐԱՄԱԾԻՆ/ :

| | | | | | |
|---|---|---|---|---|---|
| ՏՆՕՐԵՆ | Հ.ԴԱՎԹՅԱՆ | | ՀՀ ԿՈՏԱՅՔԻ ՄԱՐԶԻ ՆՈՐ ՀԱՃԸՆ ՀԱՄԱՅՆՔԻ ՆՈՐ ԳԵՂԻ ԲՆԱԿԱՎԱՅՐԻ Ֆ. ԹԵՎՈՍՅԱՆ ՓՈՂՈՑ 4-ՐԴ ՓԱԿՈՒՂԻ 2-ՐԴ ՇԵՆՔԻ ՆՈՐ ՏԱՆԻՔԻ ԿԱՌՈՒՑՈՒՄ ԵՎ ՄՈՒՏՔԻ ՆՈՐՈԳՈՒՄ | ՊԱՏՎԵՐ | |
| Ն. Գ. Ճ | Ն.ԱՇՐԱՖՅԱՆ | | | | |
| ԳԾԵՑ | Ն.ԱՇՐԱՖՅԱՆ | | ՊԱՏՎԻՐԱՏՈՒ՝ ՆՈՐ ՀԱՃԸՆ ՀԱՄԱՅՆՔԱՊԵՏԱՐԱՆ | ԹԵՐԹ | ԹԵՐԹԵՐ |
| | | | | ՃՇ-16 | |
| | | | ՀԱՏՎԱԾ ՏԱՆԻՔԻ ՀԱՏԱԿԱԳԾԻՑ: ՉՆԱՐԳԵԼԻՉՆԵՐԻ ՏԵՂԱԴՐՄԱՆ ՀԱՆԳՈՒՅՑ: | ԷԼԵԿՇԻՆ | |

## ՏԱՆԻՔԻ ՃԱՂԱՇԱՐ

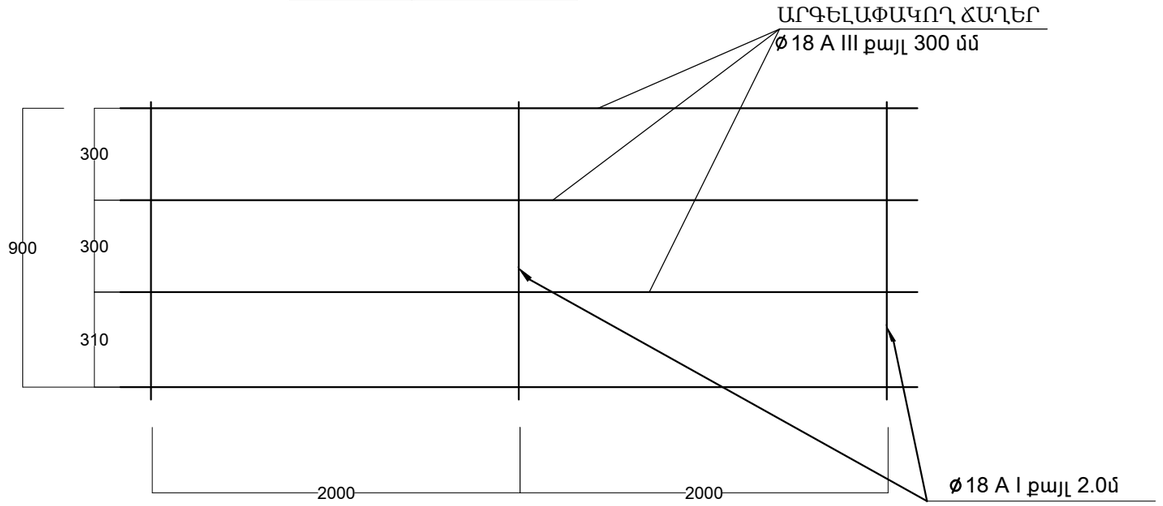


Մ 1:25

## ՕԴԱՏԱՐ ՈՒՂԻՆԵՐԻ ՀԱՏԱԿԱԳԻԾ

Մետաղական ճաղաշար

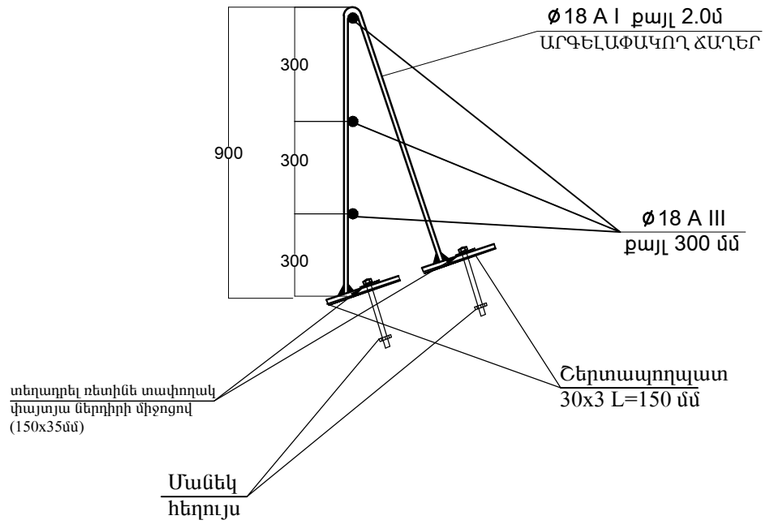


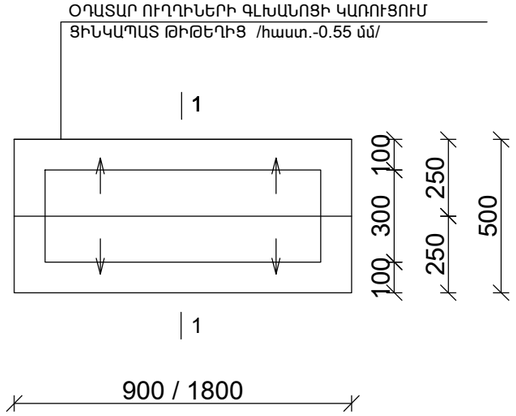


Մ 1:25

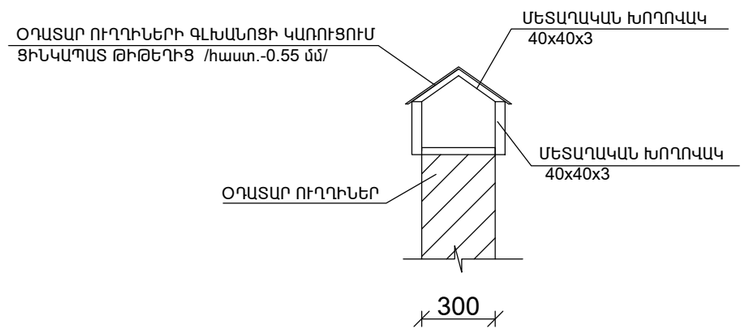


## ՄԵՏԱՂԱԿԱՆ ՃԱՂԱՇԱՐԻ ԿԱՌՈՒՑՄԱՆ ՆՅՈՒԹԵՐԻ ՄԱՍՆԱԳԻՐ

| | | |
|---|---|---|
| 1. | Տանիքի մետաղական պաշտպանիչ ճաղաշար Φ 18 A III | - 474.0 գծմ / 948.0 կգ |
| 2. | Տանիքի մետաղական պաշտպանիչ ճաղաշար Φ 18 A I | - 160.0 գծմ / 320.0 կգ |
| 3. | Շերտապողպատ 30 x 3 մմ | - 24.0 գծմ /17.0 կգ |
| 4. | Հեղույս մանեկ | -316 հատ |
| 5. | Մետաղական էլեմենտների յուղաներկում /2 անգամ/ | -40.1 մ$^2$ |

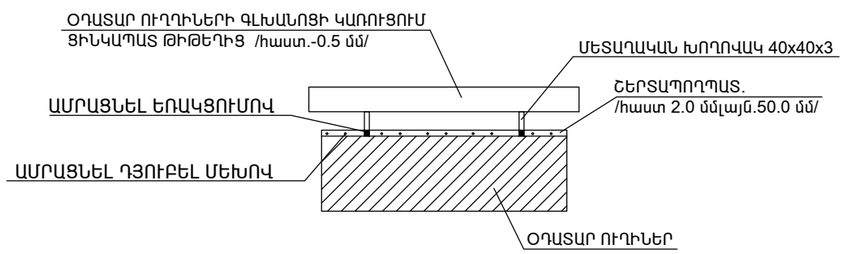


## ՕԴԱՓՈԽՈՒԹՅԱՆ ԲԼՈԿՆԵՐԻ ՆՈՐՈԳՄԱՆ ՄԱՍՆԱԳԻՐ

| | | |
|---|---|---|
| 1. | ՏԱՆԻՔԻ ՕԴԱՏԱՐՆԵՐԻ ՎԵՐԱՆՈՐՈԳՄԱՆ ԵՎ /տանիքից վեր հանելու/ ՀԱՄԱՐ ԲԵՏՈՆ B -15 | -1.3 մ$^3$ |
| 2. | ՕԴԱՏԱՐ ՈՒՂՂԻՆԵՐԻ ԳԼԽԱՆՈՑԻ ԿԱՌՈՒՑՈՒՄ ՑԻՆԿԱՊԱՏ ԹԻԹԵՂԻՑ /հաստ.- 0.55 մմ/ | -34.0 մ$^2$ |
| 3. | ՏԱՆԻՔԻ ԵՎ ՕԴԱՏԱՐ ՈՒՂՂԻՆԵՐԻ ՅՊՄԱՆ ՏԵՂՈՒՄ ԳՈԳՆՈՑԻ ԿԱՌՈՒՑՈՒՄ ՑԻՆԿԱՊԱՏ ԹԻԹԵՂԻՑ / հաստ. - 0.55 մմ / | - 31.0 մ$^2$ |
| 4. | ՕԴԱՏԱՐ ՈՒՂՂԻՆԵՐԻ ԳԼԽԱՆՈՑԻ ՄԵՏԱՂԱԿԱՆ ԿԱՐԿԱՍԻ ԿԱՌՈՒՑՈՒՄ 40x40x3 L ընդ. =110.0 մ | -414.5 կգ |
| 5. | ՇԵՐՏԱՊՈՂՊԱՏ / հաստ 2.0 մմ. լայն.50.0 մմ/ L ընդ. = 244.0 մ | -191.6 կգ |
| 6. | ԴՅՈՒԲԵԼ ՄԵԽ | -480 հատ |
| 7. | ՄԵՏԱՂԱԿԱՆ ԷԼԵՄԵՆՏՆԵՐԻ ՅՈՒՂԱՆԵՐԿՈՒՄ /երկու անգամ/ | -42.0 մ$^2$ |

| | | | | | |
|---|---|---|---|---|---|
| ՏՆՕՐԵՆ | Հ.ԴԱՎԹՅԱՆ | | ՀՀ ԿՈՏԱՅՔԻ ՄԱՐԶԻ ՆՈՐ ՀԱՃԵՆ ՀԱՄԱՅՆՔԻ ՆՈՐ ԳԵՂԻ ԲՆԱԿԱՎԱՅՐԻ Ֆ. ԹԵՎՈՍՅԱՆ ՓՈՂՈՑ 4-րդ ՓԱԿՈՒՂԻ 2-րդ ՇԵՆՔԻ ՆՈՐ ՏԱՆԻՔԻ ԿԱՌՈՒՑՈՒՄ ԵՎ ՄՈՒՏՔԻ ՆՈՐՈԳՈՒՄ | ՊԱՏՎԵՐ | |
| Ն. Գ. Ճ | Ն.ԱՇՐԱՖՅԱՆ | | | | |
| ԳԾԵՑ | Ն.ԱՇՐԱՖՅԱՆ | | ՊԱՏՎԻՐԱՏՈՒ՝ ՆՈՐ ՀԱՃԵՆ ՀԱՄԱՅՆՔԱՊԵՏԱՐԱՆ | ԹԵՐԹ | ԹԵՐԹԵՐ |
| | | | | ՃՇ-17 | |
| | | | ՏԱՆԻՔԻ ՄԵՏԱՂԱԿԱՆ ՃԱՂԱՇԱՐ, ՆՅՈՒԹԵՐԻ ՄԱՍՆԱԳԻՐ | ԷԼԵԿՇԻՆ | |

## ՏԱՆԻՔԻ ՄՏՈՑԻ ԱՍՏԻՃԱՆՆԵՐԻ ՏԵՍՔ Մ1:20

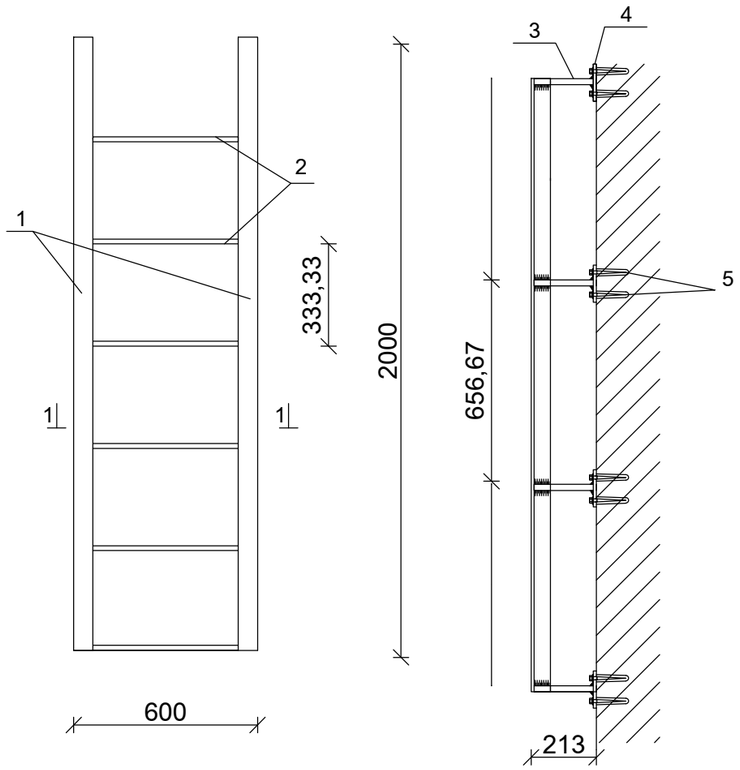


## ԿՏՐՎԱԾՔ 1-1

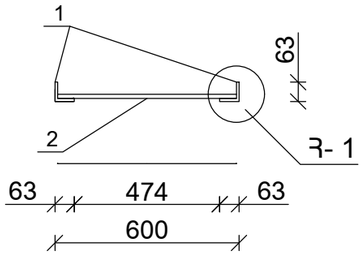


## ՀԱՆԳՈՒՅՑ - 1

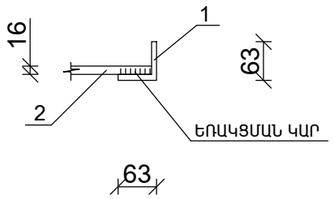


## ՄԵՏԱՂԱԿԱՆ ԹԵՐԹ

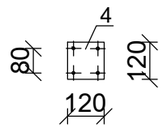


## ՏԱՆԻՔԻ ՄՏՈՑԻ ԱՍՏԻՃԱՆՆԵՐԻ ՆՅՈՒԹԵՐԻՐ ՄԱՍՆԱԳԻՐ

| Հ /Հ | ԱՆՎԱՆՈՒՄԸ | ՄԵԿ ԷԼ-ՏԻ ԵՐԿԱՐՈՒԹ-ՅՈՒՆԸ /մ/ | ՔԱՆԱԿԸ /հատ/ | ԸՆԴՀԱՆՈՒՐ ԵՐԿԱՐՈՒԹ-ՅՈՒՆԸ /մ/ | ԸՆԴՀ. ՔԱՇԸ 1 ԱՍՏԻՃԱՆԻ ՀԱՄԱՐ /կգ/ | ԸՆԴՀ. ՔԱՇԸ 2 ԱՍՏԻՃԱՆԻ ՀԱՄԱՐ /կգ/ |
|---|---|---|---|---|---|---|
| 1. | ՊՈՂՊԱՏԵ ԱՆԿՅՈՒՆԱԿ L 63x6 | 2.0 | 2 | 4.00 | 22.90 | 45.80 |
| 2. | ՊՈՂՊԱՏԵ ՁՈՂ Φ 16A III | 0.6 | 6 | 3.60 | 5.70 | 11.4 |
| 3. | ՊՈՂՊԱՏԵ ՁՈՂ Φ 16 | 0.2 | 8 | 1.60 | 2.60 | 5.20 |
| 4. | ՊՈՂՊԱՏԵ ԹԵՐԹ 120x120x10 մմ /8 հատ/ - | | | | | 9.1 |
| 5. | ՄԵՏԱՂԱԿԱՆ ԷԼԵՄԵՆՏՆԵՐԻ ՅՈՒՂԱՆԵՐԿՈՒՄ ԵՐԿՈՒ ԱՆԳԱՄ - | | | | | 5.0 մ$^2$ |

## ՏԱՆԻՔԻ ՄՏՈՑԻ ՄԵՏԱՂԱԿԱՆ ԴՌԱՆ ՄԴ-1 ՆՅՈՒԹԵՐԻ ՄԱՍՆԱԳԻՐ

| Հ /Հ | ԱՆՎԱՆՈՒՄԸ | ՄԵԿ ԷԼ-ՏԻ ԵՐԿԱՐՈՒԹ-ՅՈՒՆԸ /մ/ | ՔԱՆԱԿԸ /հատ/ | ԸՆԴՀԱՆՈՒՐ ԵՐԿԱՐՈՒԹ-ՅՈՒՆԸ /մ/ | ԸՆԴՀ. ՔԱՇԸ 1 ԴՌՆԱԿԻ ՀԱՄԱՐ /կգ/ | ԸՆԴՀ. ՔԱՇԸ 2 ԴՌՆԱԿԻ ՀԱՄԱՐ /կգ/ |
|---|---|---|---|---|---|---|
| 1. | ՊՈՂՊԱՏԵ ԱՆԿՅՈՒՆԱԿ L 50x50x5 մմ | 0.80 | 4 | 3.20 | 12.10 | 24.2 |
| 2. | ՊՈՂՊԱՏԵ ԽՈՂՈՎԱԿ □ 40x40x2 մմ | 0.79 | 4 | 3.16 | 8.00 | 16.0 |
| 3. | ՊՈՂՊԱՏԵ ԹԻԹԵՂ 790x790x1.5 մմ /2 հատ/ - | | | | | 29.4 կգ |
| 4. | ՇԽՆԻ Φ 10x100 մմ - | | | | | 4 հատ |
| 5. | ՄԵՏԱՂԱԿԱՆ ԲՌՆԱԿ - | | | | | 2 հատ |
| 6. | ՓՐՓՐԱՊԼԱՍՏ / ՀԱՍՏ 790x790x40 մմ, 2 հատ / - | | | | | 1.25 մ$^2$ |
| | ՄԵՏԱՂԱԿԱՆ ԷԼԵՄԵՆՏՆԵՐԻ ՅՈՒՂԱՆԵՐԿՈՒՄ ԵՐԿՈՒ ԱՆԳԱՄ - | | | | | 7.9 մ$^2$ |
| | ՓԱԿԱՆ | | | | | 2 հատ |
| | ՊՈՂՊԱՏԵ ԱՆԿՅՈՒՆԱԿ L 50x50x5 մմ L=50 մմ | | 4 հատ | | | 0.8 կգ |
| | ՆԵՐԴԻՐ ԷԼԵՄԵՆՏ Նէ 1 | | | | | |
| 1. | ՄԵՏԱՂԱԿԱՆ ՁՈՂ Φ 12A III | 0.25 | 4 | 1 | 0.9 կգ | 1.8 կգ |
| 2. | ՄԵՏԱՂԱԿԱՆ ԹԵՐԹ 120x120x10 մմ /16 հատ/ - | | | | 18.0 կգ | |

## ՏԱՆԻՔԻ ՄԵՏԱՂԱԿԱՆ ԴՌՆԱԿՈՎ ՄՏՈՑԻ ՏԵՍՔ ՏՄԴ-1 Մ1:20

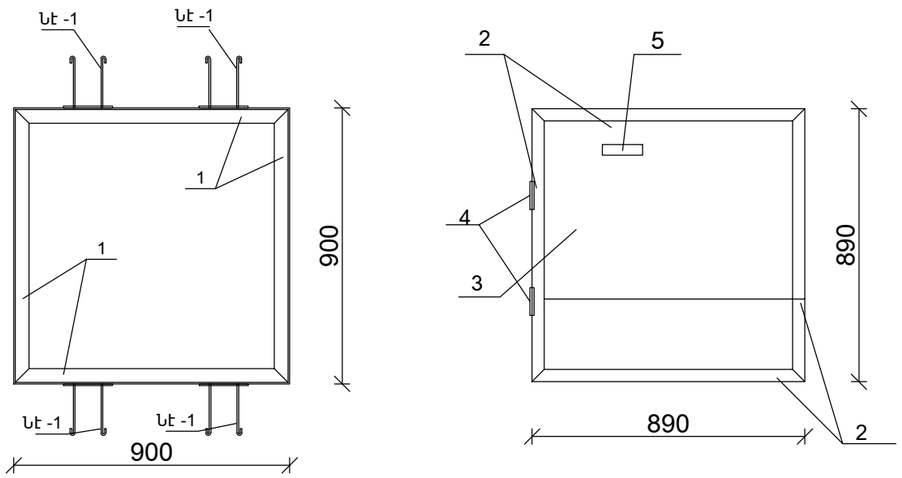


## ԿՏՐՎԱԾՔ 1-1

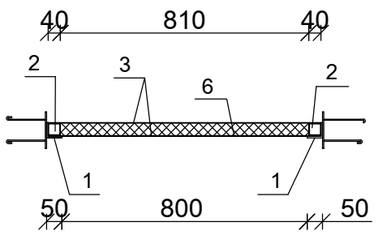


## ՇԱՆՈԹՈՒԹՅՈՒՆ

1. ԲՈԼՈՐ ՄԵՏԱՂԱԿԱՆ ԷԼԵՄԵՆՏՆԵՐԻ ՄԻԱՑՈՒՄԸ ԻՐԱԿԱՆԱՑՆԵԼ ԵՌԱԿՑՄԱՆ ՄԻՋՈՑՈՎ, Ý-42 A ՏԻՊԻ ԷԼԵԿՏՐՈԴՆԵՐՈՎ:
2. Յուղաներկ՝ ГОСТ 695-77:
3. ԳՈՅ ՈՒՆԵՑՈՂ ՄՏՈՑԻ ԱՆՑՔԻ ՎԵՐԱՆՈՐՈՒԳՈՒՄ

## ՇԱՆՈԹՈՒԹՅՈՒՆ

1. ԲՈԼՈՐ ՄԵՏԱՂԱԿԱՆ ԷԼԵՄԵՆՏՆԵՐԻ ՄԻԱՑՈՒՄԸ ԻՐԱԿԱՆԱՑՆԵԼ ԵՌԱԿՑՄԱՆ ՄԻՋՈՑՈՎ, Ý-42 A ՏԻՊԻ ԷԼԵԿՏՐՈԴՆԵՐՈՎ:
2. Յուղաներկ՝ ГОСТ 695-77:

## ՆԵՐԴԻՐ ԷԼԵՄԵՆՏ Նէ - 1

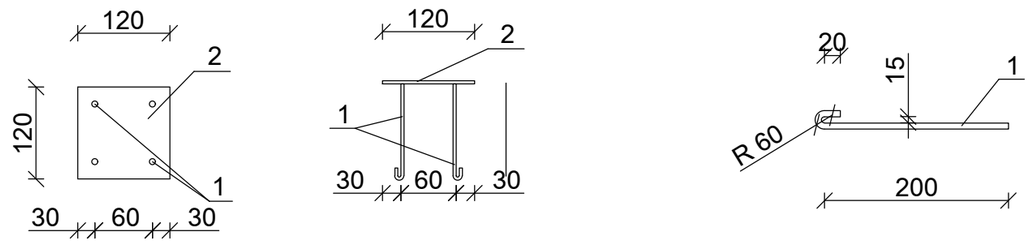


| | | | | |
|---|---|---|---|---|
| ՏՆՕՐԵՆ | Հ.ԴԱՎԹՅԱՆ | | ՀՀ ԿՈՏԱՅՔԻ ՄԱՐԶԻ ՆՈՐ ՀԱՃԵՆ ՀԱՄԱՅՆՔԻ ՆՈՐ ԳԵՂԻ ԲՆԱԿԱՎԱՅՐԻ Ֆ. ԹԵՎՈՍՅԱՆ ՓՈՂՈՑ 4-ՐԴ ՓԱԿՈՒՂԻ 2-ՐԴ ՇԵՆՔԻ ՆՈՐ ՏԱՆԻՔԻ ԿԱՌՈՒՑՈՒՄ ԵՎ ՄՈՒՏՔԻ ՆՈՐՈԳՈՒՄ | ՊԱՏՎԵՐ | |
| Ն. Գ. Ճ | Ն.ԱՇՐԱՖՅԱՆ | | | | |
| ԳՇԵՑ | Ն.ԱՇՐԱՖՅԱՆ | | ՊԱՏՎԻՐԱՏՈՒ՝ ՆՈՐ ՀԱՃԵՆ ՀԱՄԱՅՆՔԱՊԵՏԱՐԱՆ | ԹԵՐԹ | ԹԵՐԹԵՐ |
| | | | | ՃՇ-18 | |
| | | | ՏԱՆԻՔԻ ՄԵՏԱՂԱԿԱՆ ՄՏՈՑԻ ԱՍՏԻՃԱՆՆԵՐ, ՏԱՆԻՔԻ ՄԵՏԱՂԱԿԱՆ ՄՏՈՑ, ՄԱՍՆԱԳՐԵՐ | ԷԼԵԿՇԻՆ | |

# ՑԻՆԿԱՊԱՏ ՊՐՈՖԻԼԱՎՈՐ ԹԻԹԵՂԻ ԱՄՐԱՑՄԱՆ ՀԱՆԳՈՒՅՑ

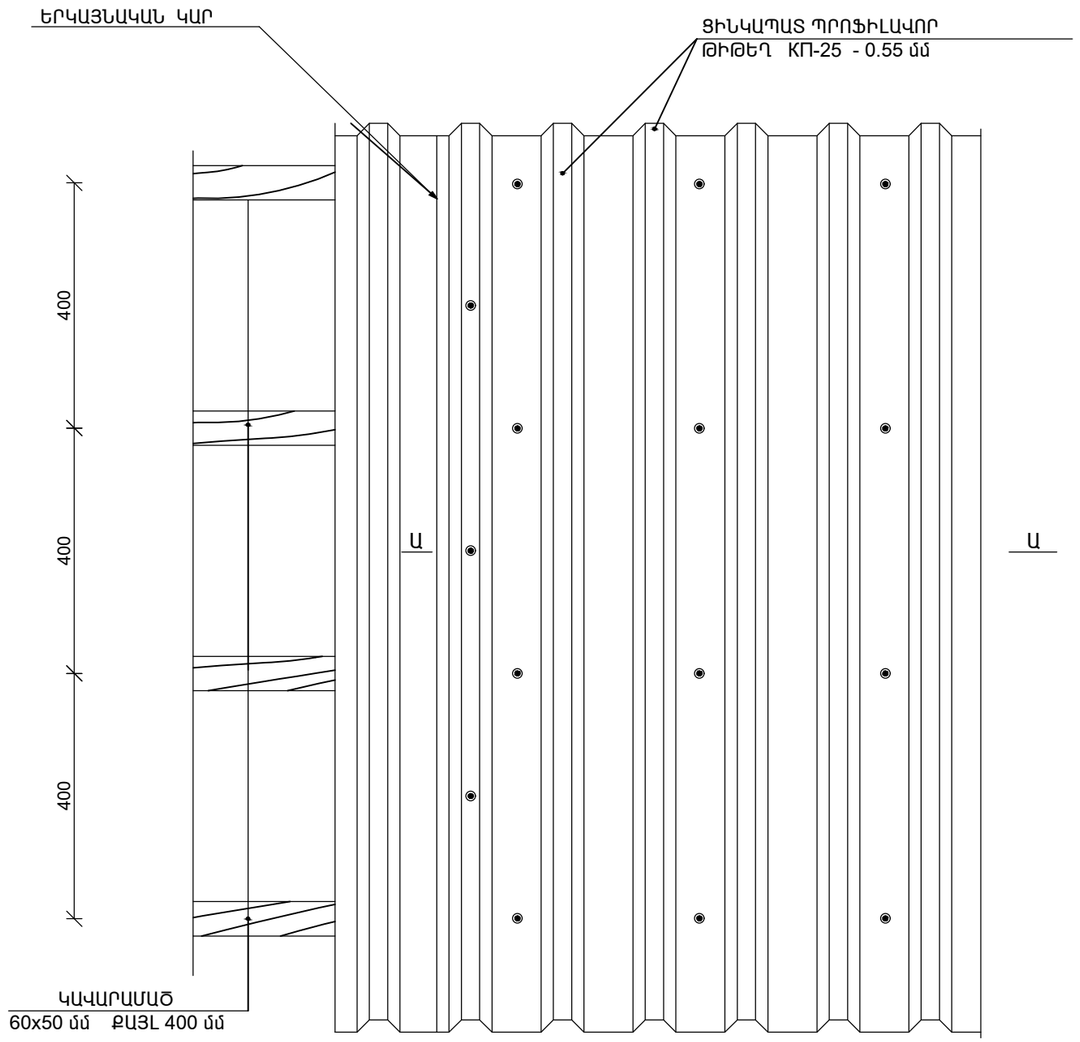


## ԿՏՐՎԱԾՔ Ա-Ա

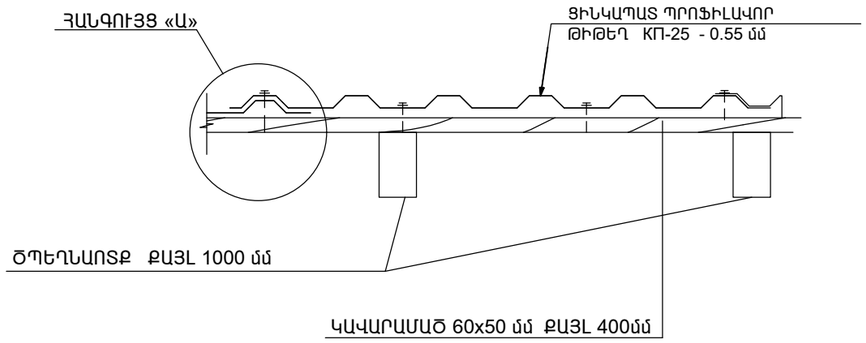


## ՀԱՆԳՈՒՅՑ «Ա»

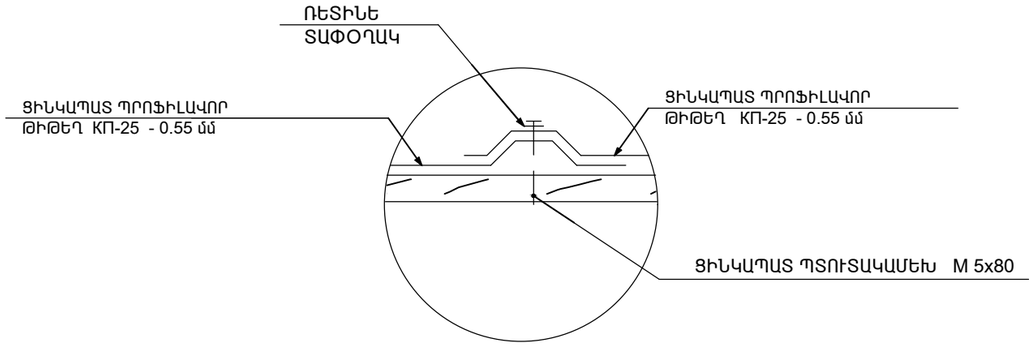


## ԾԱՆՈԹՈՒԹՅՈՒՆ

1. ՏԱՆԻՔԻ ԱՄԲՈՂՋ ՓԱՅՏԱՆՅՈՒԹԸ ՀԱԿԱՍԵՊՏԻԿԱՑՆԵԼ ԵՎ ՄՇԱԿԵԼ ՀԱԿԱՀՐԴԵՀԱՅԻՆ ԼՈՒԾՈՒՅԹՈՎ;
2. ՏԱՆԻՔԻ ԾԱԾԿՈՒՅԹԸ ՑԻՆԿԱՊԱՏ ՊՐՈՖԻԼԱՎՈՐ ԹԻԹԵՂԻՑ ՆԱԽԱՏԵՍՎԱԾ Է ԱՄՐԱՑՆԵԼ ԻՔՆԱԿՏՐՈՂ ՊՏՈՒՏԱԿՆԵՐՈՎ ;
3. ՀԵՂՅՈՒՍԱՅԻՆ ՄԻԱՑՈՒՄՆԵՐՈՒՄ ՏԱՓՕՂԱԿՆԵՐԻ ԵՎ ՀԱԿԱՄԱՆԵԿՆԵՐԻ ՏԵՂԱԴՐՈՒՄԸ ՊԱՐՏԱԴԻՐ Է:

| | | | | | |
|---|---|---|---|---|---|
| ՏՆՕՐԵՆ | Հ.ԴԱՎԹՅԱՆ | | ՀՀ ԿՈՏԱՅՔԻ ՄԱՐԶԻ ՆՈՐ ՀԱՃԵՆ ՀԱՄԱՅՆՔԻ ՆՈՐ ԳԵՂԻ ԲՆԱԿԱՎԱՅՐԻ Ֆ. ԹԵՎՈՍՅԱՆ ՓՈՂՈՑ 4-ՐԴ ՓԱԿՈՒՂԻ 2-ՐԴ ՇԵՆՔԻ ՆՈՐ ՏԱՆԻՔԻ ԿԱՌՈՒՑՈՒՄ ԵՎ ՄՈՒՏՔԻ ՆՈՐՈԳՈՒՄ | ՊԱՏՎԵՐ | |
| Ն. Գ. Ճ | Ն.ԱՇՐԱՖՅԱՆ | | | | |
| ԳՇԵՑ | Ն.ԱՇՐԱՖՅԱՆ | | ՊԱՏՎԻՐԱՏՈՒ՝ ՆՈՐ ՀԱՃԵՆ ՀԱՄԱՅՆՔԱՊԵՏԱՐԱՆ | ԹԵՐԹ | ԹԵՐԹԵՐ |
| | | | | ՃՇ-19 | |
| | | | ՑԻՆԿԱՊԱՏ ՊՐՈՖԻԼԱՎՈՐ ԹԻԹԵՂԻ ԱՄՐԱՑՄԱՆ ՀԱՆԳՈՒՅՑ: ԿՏՐՎԱԾՔ Ա-Ա: ՀԱՆԳՈՒՅՑ «Ա»: | ԷԼԵԿՇԻՆ | |
| | | | | | |

## ՏԱՆԻՔԻ ՓԱՅՏԵ ԿՈՆՍՏՐՈՒԿՑԻԱՆԵՐԻ ՄԱՍՆԱԳԻՐ

| ԴԻՐՔԸ | ԱՆՎԱՆՈՒՄ | ՉԱՓԵՐԸ | | | ՔԱՆԱԿ ՀԱՏ | ԸՆԴ. ԵՐԿԱՐ. Մ | ԸՆԴՀԱՆՈՒՐ ԾԱՎԱԼ մ$^3$ |
|---|---|---|---|---|---|---|---|
| | | b մմ | h մմ | L մ | | | |
| 1 | ԱՆԿՅՈՒՆԱՅԻՆ ԾՊԵՂՆԱՈՏՔ | 100 | 180 | 36.0 | 1 | 36.0 | 0.65 |
| 2 | ԱՆԿՅՈՒՆԱՅԻՆ ԿՑՈՐԴԻՉ | 50 | 80 | 12.0 | 1 | 12.0 | 0.05 |
| 3 | ԾՊԵՂՆԱՈՏՔ | 80 | 160 | 1060.0 | 1 | 1060.0 | 13.6 |
| 4 | ԱՆԿՅՈՒՆԱՅԻՆ ԿԱՊ | 50 | 100 | 12.0 | 1 | 12.0 | 0.06 |
| 5 | ԵՐԿԱՅՆԱԿԱՆ ԿԱՊ | 50 | 100 | 70.0 | 1 | 70.0 | 0.35 |
| 6 | ՄԱՐԴԱԿ | 120 | 120 | 234.0 | 1 | 234.0 | 3.37 |
| 7 | ՏԱՓԱԳԵՐԱՆ | 200 | 50 | 192.0 | 1 | 192.0 | 1.92 |
| 8 | ԿԱՆԳՆԱԿ | 120 | 120 | 250.0 | 1 | 250.0 | 3.6 |
| 9 | ՓԱՅՏԵ ՉՈՐՍՈՒ | 50 | 50 | 40.0 | 1 | 40.0 | 0.1 |
| 10 | ՄԱԿԱԴՐԱԿ | 100 | 50 | 100.0 | 1 | 100.0 | 0.5 |
| 11 | ՈՐՄՆԱՓԱՅՏ | 120 | 120 | 198.0 | 1 | 198.0 | 2.85 |
| 12 | ՈՐՄՆԱՓԱՅՏ | 60 | 120 | 103.0 | 1 | 103.0 | 0.74 |
| 13 | ԿԱՎԱՐԱՄԱԾ | 60 | 50 | 1940.0 | 1 | 1940.0 | 5.82 |
| 14 | ԿՑՈՐԴԻՉ | 50 | 100 | 46.0 | 1 | 46.0 | 0.23 |
| 15 | ԹԵՔԱՆ | 80 | 120 | 276.0 | 1 | 276.0 | 2.65 |
| 16 | ՁՐՀՈՐԴԱՆԻ ՏԱԽՏԱԿ | 850 | 50 | 165.0 | 1 | 165.0 | 7.02 |
| 17 | ՁԳԱՆ | 100 | 50 | 264.0 | 1 | 264.0 | 1.32 |
| 18 | ՊԻՊԻ ՏԱԽՏԱԿ | 200 | 50 | 184.0 | 1 | 184.0 | 1.84 |
| 19 | ՁԵՂՆԱՊԱՏՈՒՀԱՆԻ ՓԱՅՏԱՆՅՈՒԹ | | | | 6 հատ | | 1.32 |
| 20 | ՃԱԿՏՈՆԻ ՓԱՅՏԱՆՅՈՒԹ | | | | | | 0.16 |

| | | | | | |
|---|---|---|---|---|---|
| ՏՆՕՐԵՆ | Հ.ԴԱՎԹՅԱՆ | | ՀՀ ԿՈՏԱՅՔԻ ՄԱՐԶԻ ՆՈՐ ՀԱՃԵՆ ՀԱՄԱՅՆՔԻ ՆՈՐ ԳԵՂԻ ԲՆԱԿԱՎԱՅՐԻ Ֆ. ԹԵՎՈՍՅԱՆ ՓՈՂՈՑ 4-ՐԴ ՓԱԿՈՒՂԻ 2-ՐԴ ՇԵՆՔԻ ՆՈՐ ՏԱՆԻՔԻ ԿԱՌՈՒՑՈՒՄ ԵՎ ՄՈՒՏՔԻ ՆՈՐՈԳՈՒՄ | ՊԱՏՎԵՐ | |
| Ն. Գ. Ճ | Ն.ԱՇՐԱՖՅԱՆ | | | | |
| ԳԾԵՑ | Ն.ԱՇՐԱՖՅԱՆ | | ՊԱՏՎԻՐԱՏՈՒ՝ ՆՈՐ ՀԱՃԵՆ ՀԱՄԱՅՆՔԱՊԵՏԱՐԱՆ | ԹԵՐԹ | ԹԵՐԹԵՐ |
| | | | | ՃՇ-20 | |
| | | | ՏԱՆԻՔԻ ՓԱՅՏԵ ԿՈՆՍՏՐՈՒԿՑԻԱՆԵՐԻ ՄԱՍՆԱԳԻՐ | ԷԼԵԿՇԻՆ | |

## ՏԱՆԻՔԻ ՎԵՐԱՆՈՐՈԳՄԱՆ ԱՇԽԱՏԱՆՔՆԵՐԻ ՄԱՍՆԱԳԻՐ

1. ՏԱՆԻՔԻ ՓԱՅՏԵ ԿՈՆՍՏՐՈՒԿՑԻԱՆԵՐԻ ՄՇԱԿՈՒՄ ՀԱԿԱՀՐԴԵՀԱՅԻՆ ԵՎ ՀԱԿԱՆԵԽՄԱՆ ԼՈՒԾՈՒՅԹՈՎ - 33.47 մ$^3$
2. ԿԱՎԱՐԱՄԱԾԻ ԿՈՆՍՏՐՈՒԿՑԻԱՆԵՐԻ ՄՇԱԿՈՒՄ ՀԱԿԱՀՐԴԵՀԱՅԻՆ ԵՎ ՀԱԿԱՆԵԽՄԱՆ ԼՈՒԾՈՒՅԹՈՎ - 930.0 մ$^2$
3. ՏԱՆԻՔԻ ԾԱԾԿՈՒՅԹ ՑԻՆԿԱՊԱՏ ՊՐՈՖԻԼԱՎՈՐ ԹԻԹԵՂ ԿՊ-25 / հաստ. - 0.55 մմ/ - 930.0 մ$^2$
4. ճԱԿՏՈՆՆԵՐԻ ԿԱՌՈՒՑՈՒՄ ԵՎ ԵՐԵՍԱՊԱՏՈՒՄ ՑԻՆԿԱՊԱՏ ԹԻԹԵՂՈՎ / հաստ. - 0.55 մմ/ - 6.0 մ$^2$
5. ՋՐՀՈՐԴԱՆԻ ԿԱՌՈՒՑՈՒՄ ՑԻՆԿԱՊԱՏ ԹԻԹԵՂԻՑ / հաստ.- 0.55 մմ/ - 164.0 գծմ
6. ՋՐՀՈՐԴԱՆԻ ՀԵՆԱԿՆԵՐԻ ՏԵՂԱԴՐՈՒՄ ՌՈՄԲԻԿՆԵՐԻՑ ՏԱՆԻՔԻ ՑԻՆԿԱՊԱՏ ԹԻԹԵՂԻՑ / հաստ.- 0.6 մմ/ - 205 հատ
7. ԿԵՌԱԲԵՎԵՌ - 274 հատ
8. ՊԻՊԵՐԻ ԿԱՌՈՒՑՈՒՄ ՑԻՆԿԱՊԱՏ ԹԻԹԵՂԻՑ /հաստ. 0.55 մմ/ L ԼԱՅՆ = 330 մմ L ԸՆԴՀ=92.0 գծմ - 30.4 մ$^2$
9. ՁՆԱՐԳԵԼԻՉՆԵՐԻ ՏԵՂԱԴՐՈՒՄ ՑԻՆԿԱՊԱՏ ԹԻԹԵՂԻՑ /հաստ.-0.55 մմ, երկար. 1000 մմ / - 72 հատ
10. ՁՆԱՐԳԵԼԻՉՆԵՐԻ ԱՄՐԱՑՈՒՄ ԻՆՔՆԱՊԱՐՈՒՐԱԿՎՈՂ ՊՏՈՒՏԱԿՈՎ Փ 8 - 720 հատ
11. ՁԵՂՆԱԼՈՒՍԱՄՈՒՏՆԵՐԻ ԿԱՌՈՒՑՈՒՄ -6 հատ
12. ՁԵՂՆԱԼՈՒՍԱՄՈՒՏՆԵՐԻ ՊԱՏԵՐԻ ԵՐԵՍԱՊԱՏՈՒՄ ՑԻՆԿԱՊԱՏ ԹԻԹԵՂԻՑ ԳՈԳՆՈՑԻ ՀԵՏ ՄԻԱՍԻՆ /հաստ. 0.55 մմ/ - 28.2 մ$^2$
13. ՑԻՆԿԱՊԱՏ 0,55 մմ ՀԱՍՏՈՒԹՅԱՆ ԹԻԹԵՂԻՑ /h=15.0 մ d=140մմ ջրահեռացման խողովակների կախում/ - 12 կոմպլեկտ
14. ՁՐԱՏԱՐ ԽՈՂՈՎԱԿՆԵՐԻ ՄԵՏԱՂԱԿԱՆ ԱՄՐԱՑՆՈՂ ԷԼԵՄԵՆՏՆԵՐԻ ՏԵՂԱԴՐՈՒՄ /ԳՈՐԾԱՐԱՆԱՅԻՆ ԱՐՏԱԴՐՈՒԹՅԱՆ ԽԱՄՈՒՏՆԵՐ - 180 հատ
15. ՌԵՏԻՆԵ ՏԱՓՕՂԱԿՈՎ ՑԻՆԿԱՊԱՏ ՊՏՈՒՏԱԿԱՄԵԽ M 5x80 -5580 հատ
16. ՊՈՂՊԱՏԵ ՊԱՇՏՊԱՆԻՉ ճԱՂԱՇԱՐԻ ՏԵՂԱԴՐՈՒՄ - 158.0 գծմ
17. ճԱՐՄԱՆԴՆԵՐԻ ՏԵՂԱԴՐՈՒՄ Փ10 L=350 մմ /1010 հատ/ - 218.0 կգ
18. ԱՆՑՔԵՐԻ ԲԱՑՈՒՄ ՊԱՏԵՐՈՒՄ Փ20 L=200 մմ - 80 հատ
19. ՓՇԱՁՈՂ Փ18 - 56.0 կգ
20. Փ 5 ՄԵՏԱՂԱԿԱՆ ՁԳԻՉ ԼԱՐ -19.8 կգ
21. ԳԼՈՑՎԱԾՔ Փ 8 A 240 C - 120.0 կգ
22. ՏԱՆԻՔՈՒՄ Ց/ԱՎԱԶԱՅԻՆ ՀԱՐԹԵՑՈՒՑԻՉ ՇԵՐՏԻ ԻՐԱԿԱՆԱՑՈՒՄ /հաստ. 30 մմ / - 890.0 մ$^2$
23. ԳՈԼՈՉՇԱՄԵԿՈՒՍԻՉ ԻԶՈԳԱՄ - 890.0 մ$^2$
24. ՁԵՐՄԱՄԵԿՈՒՍԻՉ ՇԵՐՏԻ ԿԱՌՈՒՑՈՒՄ / ԽԱՐԱՄ 200 մմ/ - 178.0 մ$^3$

## ՏԱՆԻՔԻ ՔԱՆԴՄԱՆ ԱՇԽԱՏԱՆՔՆԵՐԻ ՄԱՍՆԱԳԻՐ

1. ՏԱՆԻՔԻ ԾԱԾԿՈՒՅԹԻ ԱՍԲՈՇԻՖԵՐԻ ՔԱՆԴՈՒՄ - 930.0 մ$^2$
2. ՋՐՀՈՐԴԱՆԻ ՄԵՏԱՂԱԿԱՆ ԹԻԹԵՂԻ ՔԱՆԴՈՒՄ -164.0 գծմ
3. ՊՈՂՊԱՏԵ ՊԱՇՏՊԱՆԻՉ ճԱՂԱՇԱՐԻ ԱՊԱՄՈՆՏԱԺՈՒՄ - 158.0 գծմ
4. ՏԱՆԻՔԻ ՓԱՅՏԱՆՅՈՒԹԻ ՔԱՆԴՈՒՄ - 27.8 մ$^3$
5. ՁԵՂՆԱԼՈՒՍԱՄՈՒՏՆԵՐԻ ՔԱՆԴՈՒՄ -3 հատ
6. ՊԻՊԵՐԻ ՔԱՆԴՈՒՄ - 30.4 մ$^2$
7. ԿԱՎԱՐԱՄԱԾԻ ՏԱԽՏԱԿԻ ՔԱՆԴՈՒՄ -3.6 մ$^3$
8. ՋՐՀՈՐԴԱՆԻ ՏԱԽՏԱԿԻ ՔԱՆԴՈՒՄ -4.8 մ$^3$
9. ԳՈՅՈՒԹՅՈՒՆ ՈՒՆԵՑՈՂ ՁԵՐՄԱՄԵԿՈՒՍԻՉ ՇԵՐՏԻ /ՇԻՆ.ԱՂԲԻ/ ՀԱՆՈՒՄ,ՀԵՌԱՑՈՒՄ ԵՎ ՏԵՂԱՓՈԽՈՒՄ / հաստ.- 150 մմ/ - 133.5 մ$^3$
10. ԱՌԱՁԱՑԱԾ ԵՎ ԳՈՅՈՒԹՅՈՒՆ ՈՒՆԵՑՈՂ ՇԻՆ.ԱՂԲԻ ԲԱՐՁՈՒՄ ԵՎ ՏԵՂԱՓՈԽՈՒՄ 3 ԿՄ - 157.0 տ .

## ԴԵՖԼԵԿՏՈՐՆԵՐԻ ՓՈԽԱՐԻՆՄԱՆ ԱՇԽԱՏԱՆՔՆԵՐԻ ՄԱՍՆԱԳԻՐ /4 հատ/

1. ՑԻՆԿԱՊԱՏ ԹԻԹԵՂԻՑ ԴԵՖԼԵԿՏՈՐՆԵՐԻ ՓՈԽԱՐԻՆՈՒՄ / հաստ 0.55 մմ/ L =4.0 գծմ - 4 հատ
2. ՑԻՆԿԱՊԱՏ ԹԻԹԵՂԻՑ ԳԼԽՆՈՑԻ ՓՈԽԱՐԻՆՈՒՄ / հաստ 0.55 մմ/ - 1.2 մ$^2$
3. ՑԻՆԿԱՊԱՏ ԹԻԹԵՂԻՑ ԳՈԳՆՈՑԻ ՓՈԽԱՐԻՆՈՒՄ / հաստ 0.55 մմ/ - 4.4 մ$^2$

| | | | | | |
|---|---|---|---|---|---|
| ՏՆՕՐԵՆ | Հ.ԴԱՎԹՅԱՆ | | ՀՀ ԿՈՏԱՅՔԻ ՄԱՐԶԻ ՆՈՐ ՀԱՃԸՆ ՀԱՄԱՅՆՔԻ ՆՈՐ ԳԵՂԻ ԲՆԱԿԱՎԱՅՐԻ Ֆ. ԹԵՎՈՍՅԱՆ ՓՈՂՈՑ 4-ՐԴ ՓԱԿՈՒՂԻ 2-ՐԴ ՇԵՆՔԻ ՆՈՐ ՏԱՆԻՔԻ ԿԱՌՈՒՑՈՒՄ ԵՎ ՄՈՒՏՔԻ ՆՈՐՈԳՈՒՄ | ՊԱՏՎԵՐ | |
| Ն. Գ. ճ | Ն.ԱՇՐԱՖՅԱՆ | | | | |
| ԳՇԵՑ | Ն.ԱՇՐԱՖՅԱՆ | | ՊԱՏՎԻՐԱՏՈՒ՝ ՆՈՐ ՀԱՃԸՆ ՀԱՄԱՅՆՔԱՊԵՏԱՐԱՆ | ԹԵՐԹ | ԹԵՐԹԵՐ |
| | | | | ճՇ-21 | |
| | | | ՏԱՆԻՔԻ ՔԱՆԴՄԱՆ ԵՎ ՎԵՐԱՆՈՐՈԳՄԱՆ ԱՇԽԱՏԱՆՔՆԵՐԻ ՄԱՍՆԱԳԻՐ | ԷԼԵԿՇԻՆ | |
| | | | | | |

ԱՌԱՋԻՆ ՇՔԱՄՈՒՏՔԻ ՄՈՒՏՔԻ ԵՎ ԱՌԱՋԻՆ
ՀԱՐԿԻ ՀԱՏԱԿԱԳԻԾ Մ1:100

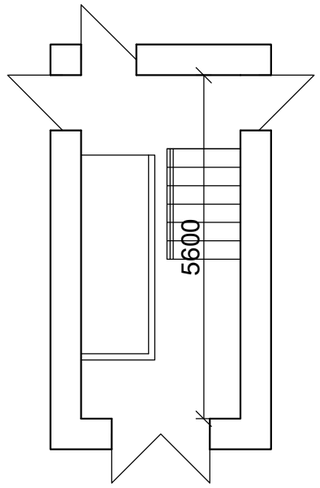


ԵՐԿՐՈՐԴ ՇՔԱՄՈՒՏՔԻ ՄՈՒՏՔԻ ԵՎ
ԱՌԱՋԻՆ ՀԱՐԿԻ ՀԱՏԱԿԱԳԻԾ Մ1:100

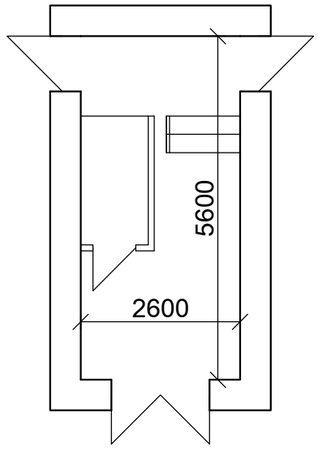


ԵՐՐՈՐԴ ՇՔԱՄՈՒՏՔԻ ՄՈՒՏՔԻ ԵՎ ԱՌԱՋԻՆ
ՀԱՐԿԻ ՀԱՏԱԿԱԳԻԾ Մ1:100

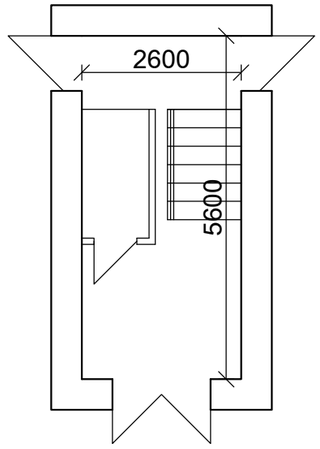


ՉՈՐՐՈՐԴ ՇՔԱՄՈՒՏՔԻ ՄՈՒՏՔԻ ԵՎ ԱՌԱՋԻՆ
ՀԱՐԿԻ ՀԱՏԱԿԱԳԻԾ Մ1:100

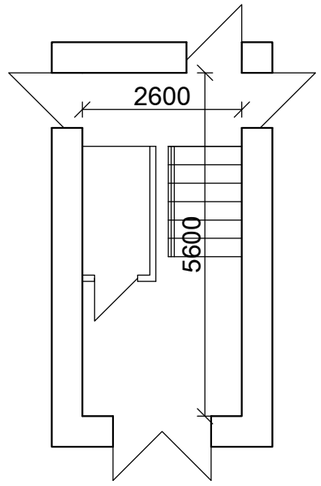


ԱՌԱՋԻՆ ՇՔԱՄՈՒՏՔԻ ՏԻՊԱՅԻՆ
ՀԱՐԿԻ ՀԱՏԱԿԱԳԻԾ Մ1:100

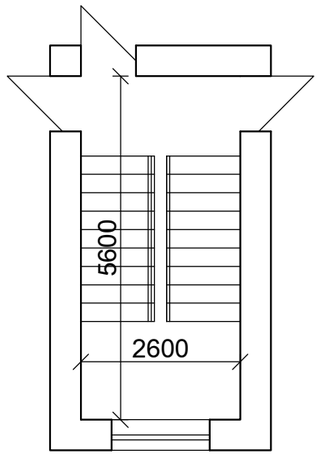


Պ-1

ԵՐԿՐՈՐԴ ՇՔԱՄՈՒՏՔԻ ՏԻՊԱՅԻՆ
ՀԱՐԿԻ ՀԱՏԱԿԱԳԻԾ Մ1:100

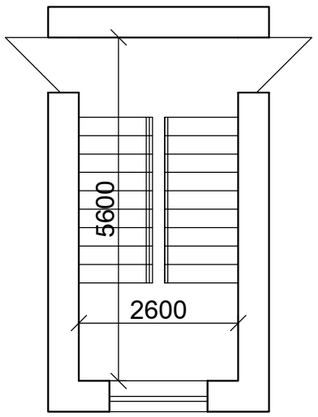


Պ-1

ԵՐՐՈՐԴ ՇՔԱՄՈՒՏՔԻ ՏԻՊԱՅԻՆ
ՀԱՐԿԻ ՀԱՏԱԿԱԳԻԾ Մ1:100

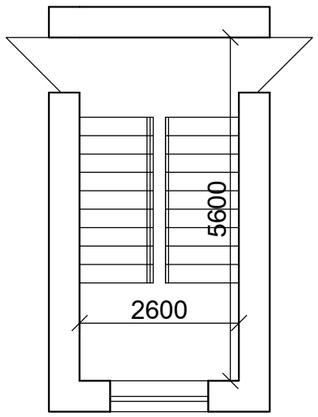


Պ-1

ՉՈՐՐՈՐԴ ՇՔԱՄՈՒՏՔԻ ՏԻՊԱՅԻՆ
ՀԱՐԿԻ ՀԱՏԱԿԱԳԻԾ Մ1:100

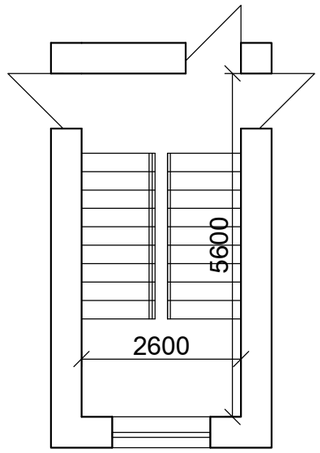


Պ-1

| | | | | | |
|---|---|---|---|---|---|
| ՏՆՕՐԵՆ | Հ.ԴԱՎԹՅԱՆ | | ՀՀ ԿՈՏԱՅՔԻ ՄԱՐԶԻ ՆՈՐ ՀԱՃԸՆ ՀԱՄԱՅՆՔԻ ՆՈՐ ԳԵՂԻ ԲՆԱԿԱՎԱՅՐԻ Ֆ. ԹԵՎՈՍՅԱՆ ՓՈՂՈՑ 4-ՐԴ ՓԱԿՈՒՂԻ 2-ՐԴ ՇԵՆՔԻ ՆՈՐ ՏԱՆԻՔԻ ԿԱՌՈՒՑՈՒՄ ԵՎ ՄՈՒՏՔԻ ՆՈՐՈԳՈՒՄ | ՊԱՏՎԵՐ | |
| Ն. Գ. Ճ | Ն.ԱՇՐԱՖՅԱՆ | | | | |
| ԳՇԵՑ | Ն.ԱՇՐԱՖՅԱՆ | | ՊԱՏՎԻՐԱՏՈՒ՝ ՆՈՐ ՀԱՃԸՆ ՀԱՄԱՅՆՔԱՊԵՏԱՐԱՆ | ԹԵՐԹ | ԹԵՐԹԵՐ |
| | | | | ՃՇ-22 | |
| | | | ՇՔԱՄՈՒՏՔԵՐԻ ՀԱՏԱԿԱԳԻԾ | ԷԼԵԿՇԻՆ | |

## ՆԱԽԱԳԾՎՈՂ ԱՐՏԱՔԻՆ ԴՈՒՌ ՄԴ-1

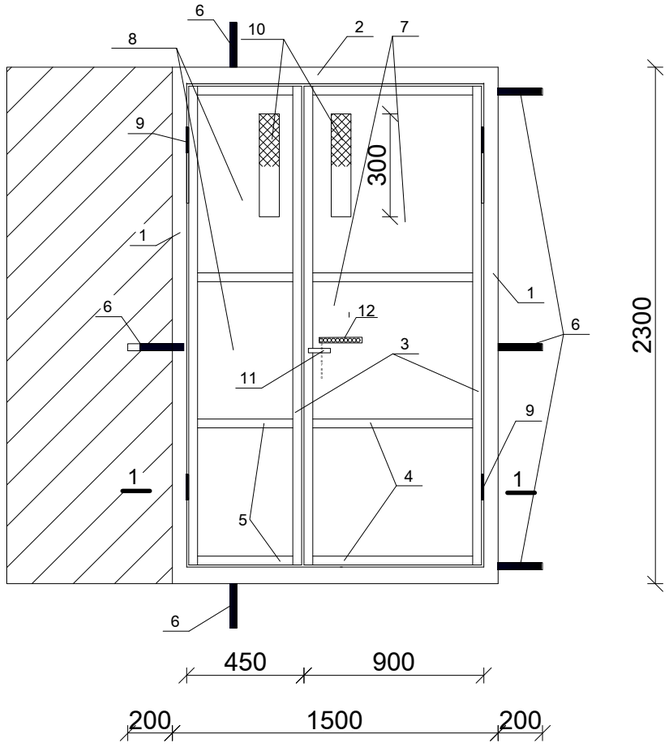


## ԿՏՐՎԱԾՔ 1-1

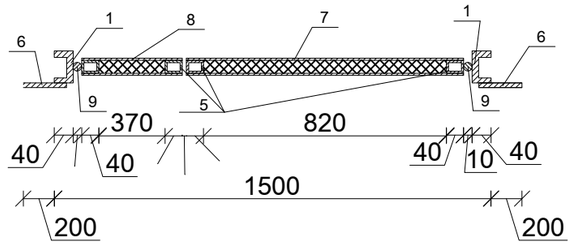


## ՄԵՏԱՂԱԿԱՆ ԴՌԱՆ ՄԴ-1 ՆՅՈՒԹԵՐԻ ՄԱՍՆԱԳԻՐ

| Հ /Հ | ԱՆՎԱՆՈՒՄԸ | ՄԵԿ էԼ-ՏԻ ԵՐԿԱՐՈՒԹ-ՅՈՒՆԸ /մ/ | ՔԱՆԱԿԸ /հատ/ | ԸՆԴՀ. ԵՐԿԱՐ-ՈՒԹՅՈՒՆԸ /մ/ | ՔԱՇԸ /ՄԵԿ ԴՌԱՆ ՀԱՄԱՐ/ | ՔԱՇԸ /4 ԴՌԱՆ ՀԱՄԱՐ/ |
|---|---|---|---|---|---|---|
| 1. | ՄԵՏԱՂԱԿԱՆ ՇՎԵԼԵՐ [ 6.5մմ | 2.3 | 2 | 4.6 | 27.3 | 109.2 |
| 2. | ՄԵՏԱՂԱԿԱՆ ՇՎԵԼԵՐ [ 6.5մմ | 1.50 | 2 | 3.0 | 17.7 | 70.8 |
| 3. | ՄԵՏԱՂԱԿԱՆ ԽՈՂՈՎԱԿ □ 40x20x2 մմ | 2.3 | 4 | 9.2 | 17.5 | 70.0 |
| 4. | ՄԵՏԱՂԱԿԱՆ ԽՈՂՈՎԱԿ □ 40x20x2 մմ | 0.9 | 4 | 3.6 | 6.8 | 20.4 |
| 5. | ՄԵՏԱՂԱԿԱՆ ԽՈՂՈՎԱԿ □ 40x20x2 մմ | 0.45 | 4 | 1.8 | 3.4 | 13.6 |
| 6. | ԱՄՐԱՆ Φ18A500C | 0.2 | 6 | 1.2 | 2.4 | 7.2 |
| 7. | ՄԵՏԱՂԱԿԱՆ ԹԻԹԵՂ 2250x900x1.8 մմ | | 2 | | | 229.0 կգ |
| 8. | ՄԵՏԱՂԱԿԱՆ ԹԻԹԵՂ 2050x450x1.8 մմ | | 2 | | | 104.3 կգ |
| 9. | ԾԽՆԻ Φ 10x100 մմ | | | | | - 16 հատ |
| 10. | ՄԵՏԱՂԱԿԱՆ ՑԱՆՑ - Φ1.8 մմ բջիջ 50X50 /200X300 մմ չափերի/ | | | | | - 0.48 մ² |
| 11. | ՄԵՏԱՂԱԿԱՆ ԲՌՆԱԿ | | | | | - 8 հատ |
| 12. | ԿՈԴԱՅԻՆ ԵՎ ԱՎՏՈՄԱՏ ՓԱԿԱՆ | | | | | - 4 հատ |
| 13. | ՄԵՏԱՂԱԿԱՆ ԴՌԱՆ ՅՈՒՂԱՆԵՐԿՈՒՄ | | | | | - 27.6 մ² |
| 14. | ՓՐՓՐԱՊԼԱՍՏ / ՀԱՍՏ 1.5x2.3x50 մմ/ | | | | | - 13.8 մ² |
| 15. | ՄԵՏԱՂԱԿԱՆ ՍՈՂՆԱԿ | | | | | - 8 հատ |
| 16. | ՇՎԵՑԱՐ | | | | | - 4 հատ |

## ՄԵՏԱՂԱԿԱՆ ԲԱՁՐԻՔԻ ԵՎ ԲՌՆԱՁՈՂԻ ԴՐՎԱԳ Մ 1 : 20

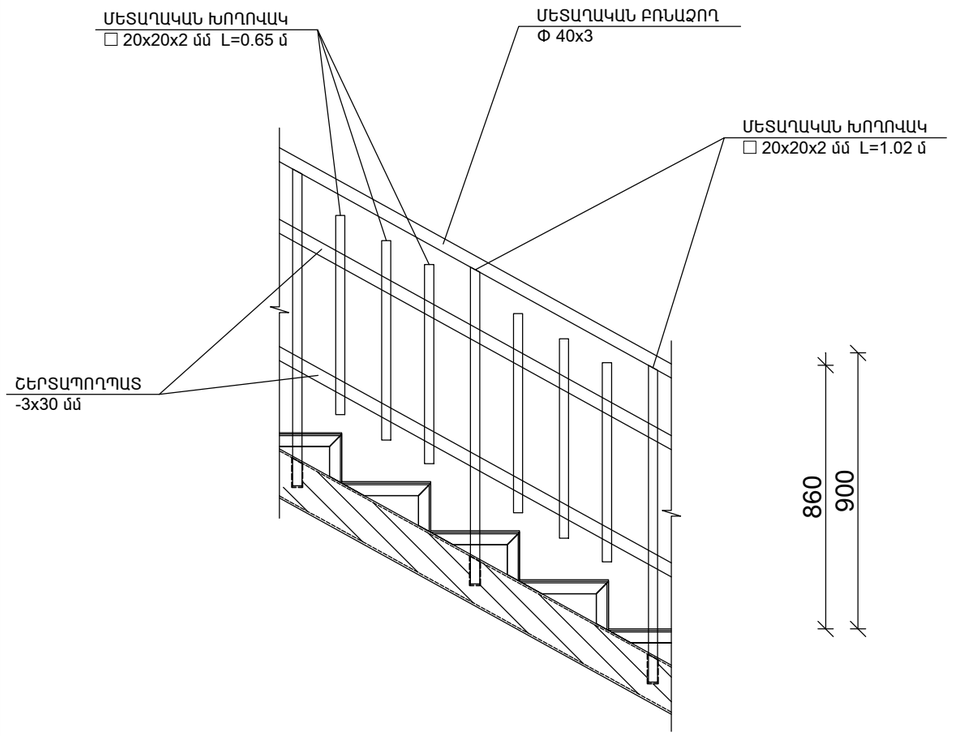


## ՄԵՏԱՂԱԿԱՆ ԲԱՁՐԻՔԻ ԵՎ ԲՌՆԱՁՈՂԻ ՆՅՈՒԹԵՐԻ ՄԱՍՆԱԳԻՐ

| Հ /Հ | ԱՆՎԱՆՈՒՄԸ | ՄԵԿ էԼ-ՏԻ ԵՐԿԱՐՈՒԹ-ՅՈՒՆԸ /մ/ | ՔԱՆԱԿԸ /հատ/ | ԸՆԴՀԱՆՈՒՐ ԵՐԿԱՐՈՒԹ-ՅՈՒՆԸ /մ/ | ՃԱՆՈԹՈՒԹՅՈՒՆ /ԸՆԴՀ. ՔԱՇԸ /ԿԳ// | ԸՆԴՀ. ՔԱՇԸ 4-Ի ՀԱՄԱՐ ԿԳ |
|---|---|---|---|---|---|---|
| 1. | ՄԵՏԱՂԱԿԱՆ ԲՌՆԱՁՈՂ Φ 40x3 | 35.2 | 1 | 35.2 | 132.7 | 530.8 |
| 2. | ՄԵՏԱՂԱԿԱՆ ԽՈՂՈՎԱԿ □ 20x20x2 մմ | 1.02 | 52 | 53.04 | 66.7 | 266.8 |
| 3. | ՄԵՏԱՂԱԿԱՆ ԽՈՂՈՎԱԿ □ 20x20x2 մմ | 0.65 | 130 | 84.5 | 105.6 | 422.4 |
| 4. | ՇԵՐՏԱՊՈՂՊԱՏ -3x30 մմ | 35.2 | 2 | 70.4 | 49.8 | 199.2 |
| 5. | ԱՆՑՔԵՐԻ ԲԱՑՈՒՄ ԲԵՏՈՆԵ ԱՍՏԻՃԱՆՆԵՐՈՒՄ Φ22 L= 150մմ/ | | | | | 156 հատ |
| 6. | ԱՆՑՔԵՐԻ ԻՆԵԿՑԻՅԱ ՊՈԼԻՄԵՐ ՑԵՄԵՆՏՈՎ | | | | | 0.003 մ³ |
| 7. | ՄԵՏԱՂԱԿԱՆ ԷԼԵՄԵՆՏՆԵՐԻ ՅՈՒՂԱՆԵՐԿՈՒՄ | | | | | 63.0 մ² |

| | | | | | |
|---|---|---|---|---|---|
| ՏՆՕՐԵՆ | Հ.ԴԱՎԹՅԱՆ | | ՀՀ ԿՈՏԱՅՔԻ ՄԱՐԶԻ ՆՈՐ ՀԱՃԸՆ ՀԱՄԱՅՆՔԻ ՆՈՐ ԳԵՂԻ ԲՆԱԿԱՎԱՅՐԻ Ֆ. ԹԵՎՈՍՅԱՆ ՓՈՂՈՑ 4-ՐԴ ՓԱԿՈՒՂԻ 2-ՐԴ ՇԵՆՔԻ ՆՈՐ ՏԱՆԻՔԻ ԿԱՌՈՒՑՈՒՄ ԵՎ ՄՈՒՏՔԻ ՆՈՐՈԳՈՒՄ | ՊԱՏՎԵՐ | |
| Ն. Գ. Ճ | Ն.ԱՇՐԱՖՅԱՆ | | | | |
| ԳՇԵՑ | Ն.ԱՇՐԱՖՅԱՆ | | ՊԱՏՎԻՐԱՏՈՒ՝ ՆՈՐ ՀԱՃԸՆ ՀԱՄԱՅՆՔԱՊԵՏԱՐԱՆ | ԹԵՐԹ | ԹԵՐԹԵՐ |
| | | | | ՃՇ-23 | |
| | | | ՆԱԽԱԳԾՎՈՂ ԱՐՏԱՔԻՆ ԴՈՒՌ ՄԴ-1, ՄԵՏԱՂԱԿԱՆ ԲԱՁՐԻՔԻ ԵՎ ԲՌՆԱՁՈՂԻ ԴՐՎԱԳ, ՄԱՍՆԱԳՐԵՐ | ԷԼԵԿՇԻՆ | |

# ՊԱՏՈՒՀԱՆՆԵՐԻ ՄԱՍՆԱԳԻՐ

| | ԷՍՔԻԶ | ԱՆՎԱՆՈՒՄԸ | ԲԱՐՁՐՈՒԹՅՈՒՆԸ մմ | ԼԱՅՆՈՒԹՅՈՒՆԸ մմ | ՄԱԿԵՐԵՍԸ մ$^2$ | | | ՔԱՆԱԿԸ հատ | ԸՆԴՀԱՆՈՒՐ | |
|---|---|---|---|---|---|---|---|---|---|---|
| | | | | | ԸՆԴՀԱՆՈՒՐ | ԲԱՑՎՈՂ | ՉԲԱՑՎՈՂ | | ԲԱՑՎՈՂ | ՉԲԱՑՎՈՂ |
| Պ-1 | 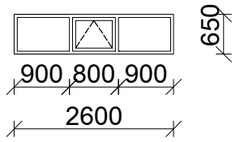 | ՊԱՏՈՒՀԱՆ, ՄԵՏԱՂԱՊԼԱՍՏԵ ԲԼՈԿՈՎ, ՍՊԻՏԱԿ, /60 մմ հաստ./ ԱՊԱԿԵՓԱԹԵԹՈՎ 4+4 մմ<br><br>Պ -1 2.6 x 0.65 | 650 | 2600 | 1.69 | 0.52 | 1.17 | 20 | 10.4 | 23.4 |

## ԿԱՏԱՐՎՈՂ ԱՇԽԱՏԱՆՔՆԵՐԻ ՄԱՍՆԱԳԻՐ / 4 շքամուտքի համար/

1. ԱՍՏԻՃԱՆԱՀԱՐԹԱԿՆԵՐԻ Ց.ԱՎԱԶԱՅԻՆ ՀԱՐԹԵՑՈՒՑԻՉ ՇԵՐՏ /հաստ 30 մմ/ - 52.0 մ$^2$
2. ՊԱՏԵՐԻ ԳԱՋԻ ՍՎԱՂ - 210.0 մ$^2$
3. ՊԱՏԵՐԻ ԳԱՋԻ ՍՎԱՂԻ ՆՈՐՈԳՈՒՄ - 280.0 մ$^2$
4. ՇԵՊԵՐԻ ԳԱՋԻ ՍՎԱՂ - 52.0 մ$^2$
5. ԱՌԱՍՏԱՂՆԵՐԻ ԳԱՋԻ ՍՎԱՂ - 60.0 մ$^2$
6. ՊԱՏԵՐԻ ՆԵՐԿՈՒՄ ՋՐԱԴԻՍՊԵՐՍԻՈՆ ՆԵՐԿՈՎ /մածկումով/ ՄԱՔՐԵԼՈՎ ՀԻՆ ՆԵՐԿԸ - 510.0 մ$^2$
7. ՊԱՏԵՐԻ ՆԵՐԿՈՒՄ ՅՈՒՂԱՆԵՐԿՈՎ /մածկումով/ ՄԱՔՐԵԼՈՎ ՀԻՆ ՆԵՐԿԸ - 510.0 մ$^2$
8. ՇԵՊԵՐԻ ՆԵՐԿՈՒՄ ՋՐԱԴԻՍՊԵՐՍԻՈՆ ՆԵՐԿՈՎ /մածկումով/ - 52.0 մ$^2$
9. ԱՌԱՍՏԱՂՆԵՐԻ ՆԵՐԿՈՒՄ ՋՐԱԴԻՍՊԵՐՍԻՈՆ ՆԵՐԿՈՎ /մածկումով/ ՄԱՔՐԵԼՈՎ ՀԻՆ ՆԵՐԿԸ - 60.0 մ$^2$
10. ԱՍՏԻՃԱՆՆԵՐԻ ԿՈՂԱՅԻՆ ՄԱԿԵՐԵՍՆԵՐԻ ՆԵՐԿՈՒՄ ՋՐԱԴԻՍՊԵՐՍԻՈՆ ՆԵՐԿՈՎ /մածկումով/ ՄԱՔՐԵԼՈՎ ՀԻՆ ՆԵՐԿԸ - 7.9 մ$^2$
11. ԱՍՏԻՃԱՆՆԵՐԻ ԵՎ ԱՍՏԻՃԱՆԱՀԱՐԹԱԿՆԵՐԻ ՍՏՈՐԻՆ ՄԱԿԵՐԵՍՆԵՐԻ ՆԵՐԿՈՒՄ ՋՐԱԴԻՍՊԵՐՍԻՈՆ ՆԵՐԿՈՎ /մածկումով/ ՄԱՔՐԵԼՈՎ ՀԻՆ ՆԵՐԿԸ - 260.0 մ$^2$
12. Ե/ԲԵՏՈՆԵ ՀՈՎԱՐՆԵՐԻ ՆՈՐՈԳՈՒՄ ԲԵՏՈՆՈՎ /բետոն B-15/ - 0.8 մ$^3$
13. Ց/ԱՎԱԶԱՅԻՆ ՇԵՐՏ /հաստ. 20 մմ/ - 14.0մ$^2$
14. Ց/ԱՎԱԶԱՅԻՆ ՇԵՐՏԻ ԵՐԿԱՅԹԱՅՆԱՑՈՒՄ -14.0 մ$^2$
15. ՀՈՎԱՐԻ ՍՏՈՐԻՆ ՄԱԿԵՐԵՍՆԵՐԻ ԵՎ ՃԱԿԱՏՆԵՐԻ ՆԵՐԿՈՒՄ ՃԱԿԱՏԱՅԻՆ ՆԵՐԿՈՎ -16.0 մ$^2$

## ՔԱՆԴՄԱՆ ԱՇԽԱՏԱՆՔՆԵՐԻ ՄԱՍՆԱԳԻՐ /3 շքամուտքի համար/

1. ԱՍՏԻՃԱՆԱՀԱՐԹԱԿՆԵՐԻ Ց.ԱՎԱԶԱՅԻՆ ՀԱՐԹԵՑՈՒՑԻՉ ՇԵՐՏԻ ՔԱՆԴՈՒՄ -52.0 մ$^2$
2. ՇԵՊԵՐԻ ԳԱՋԻ ՍՎԱՂԻ ՔԱՆԴՈՒՄ - 52.0 մ$^2$
3. ՊԱՏԵՐԻ ԳԱՋԻ ՍՎԱՂԻ ՔԱՆԴՈՒՄ - 210.0 մ$^2$
4. ԱՌԱՍՏԱՂՆԵՐԻ ԳԱՋԻ ՍՎԱՂԻ ՔԱՆԴՈՒՄ - 60.0 մ$^2$
5. ՓԱՅՏԵ ՊԱՏՈՒՀԱՆՆԵՐԻ ԱՊԱՄՈՆՏԱԺՈՒՄ - 33.0 մ$^2$
6. ՄԵՏԱՂԱԿԱՆ ԴՌՆԵՐԻ ԱՊԱՄՈՆՏԱԺՈՒՄ - 10.3 մ$^2$
7. ՄԵՏԱՂԱԿԱՆ ԲԱԶՐԻՔԻ ԱՊԱՄՈՆՏԱԺՈՒՄ - 990.0 կգ
8. ՇԻՆԱՂԲԻ ԲԱՐՁՈՒՄ ԵՎ ՏԵՂԱՓՈԽՈՒՄ ՄԵԽԱՆԻԶՄՈՎ 3 ԿՄ - 18.3 տ

| | | | | | |
|---|---|---|---|---|---|
| ՏՆՕՐԵՆ | Հ.ԴԱՎԹՅԱՆ | | ՀՀ ԿՈՏԱՅՔԻ ՄԱՐԶԻ ՆՈՐ ՀԱՃԵՆ ՀԱՄԱՅՆՔԻ ՆՈՐ ԳԵՂԻ ԲՆԱԿԱՎԱՅՐԻ Ֆ. ԹԵՎՈՍՅԱՆ ՓՈՂՈՑ 4-րդ ՓԱԿՈՒՂԻ 2-րդ ՇԵՆՔԻ ՆՈՐ ՏԱՆԻՔԻ ԿԱՌՈՒՑՈՒՄ ԵՎ ՄՈՒՏՔԻ ՆՈՐՈԳՈՒՄ | ՊԱՏՎԵՐ | |
| Ն. Գ. Ճ | Ն.ԱՇՐԱՖՅԱՆ | | | | |
| ԳՇԵՑ | Ն.ԱՇՐԱՖՅԱՆ | | ՊԱՏՎԻՐԱՏՈՒ՝ ՆՈՐ ՀԱՃԵՆ ՀԱՄԱՅՆՔԱՊԵՏԱՐԱՆ | ԹԵՐԹ | ԹԵՐԹԵՐ |
| | | | | ՃՇ-24 | |
| | | | ՇՔԱՄՈՒՏՔԵՐԻ ՔԱՆԴՄԱՆ ԵՎ ԿԱՏԱՐՎՈՂ ԱՇԽԱՏԱՆՔՆԵՐԻ ՄԱՍՆԱԳԻՐ | ԷԼԵԿՇԻՆ | |
| | | | | | |

# ԱՇԽԱՏԱՆՔՆԵՐԻ ԿԱՏԱՐՄԱՆ ԺԱՄԱՆԱԿԱՑՈՒՅՑ

| Հ/Հ | Աշխատանքի անվանումը | Ամիսներ | | | | | | | | | | | |
|---|---|---|---|---|---|---|---|---|---|---|---|---|---|
| | | 1 | 2 | 3 | 4 | 5 | 6 | 7 | 8 | 9 | 10 | 11 | 12 |
| 1 | Տանիքի քանդման աշխատանքներ | | | | | | | | | | | | |
| 2 | Տանիքի փայտանյութի կառուցման աշխատանքներ | | | | | | | | | | | | |
| 3 | Տանիքածածկույթի կառուցման աշխատանքներ | | | | | | | | | | | | |
| 4 | Շքամուտքերի նորոգում | | | | | | | | | | | | |

Շինարարության տևողությունը 7 ամիս

| | | | | | |
|---|---|---|---|---|---|
| ՏՆՕՐԵՆ | Հ. ԴԱՎԹՅԱՆ | | ՀՀ ԿՈՏԱՅՔԻ ՄԱՐԶԻ ՆՈՐ ՀԱՃԸՆ ՀԱՄԱՅՆՔԻ ՆՈՐ ԳԵՂԻ ԲՆԱԿԱՎԱՅՐԻ Ֆ. ԹԵՎՈՍՅԱՆ ՓՈՂՈՑ 4-ՐԴ ՓԱԿՈՒՂԻ 2-ՐԴ ՇԵՆՔԻ ՆՈՐ ՏԱՆԻՔԻ ԿԱՌՈՒՑՈՒՄ ԵՎ ՄՈՒՏՔԻ ՆՈՐՈԳՈՒՄ | ՊԱՏՎԵՐ | |
| Ն. Գ. Ճ. | Ն.ԱՇՐԱՖՅԱՆ | | | | |
| ԳԾԵՑ | Ն.ԱՇՐԱՖՅԱՆ | | ՊԱՏՎԻՐԱՏՈՒ՝ ՆՈՐ ՀԱՃԸՆ ՀԱՄԱՅՆՔԱՊԵՏԱՐԱՆ | ԹԵՐԹ | ԹԵՐԹԵՐ |
| | | | | ՃՇ-25 | |
| | | | ԱՇԽԱՏԱՆՔՆԵՐԻ ԿԱՏԱՐՄԱՆ ԺԱՄԱՆԱԿԱՑՈՒՅՑ | ԷԼԵԿՇԻՆ | |